NAREX MTE®

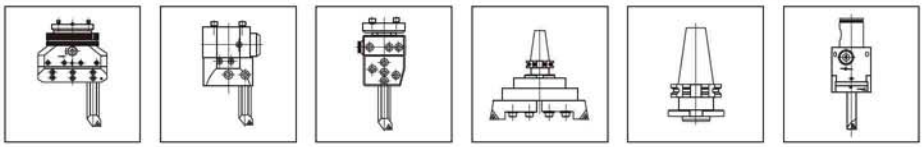

vyvrtávání - boring

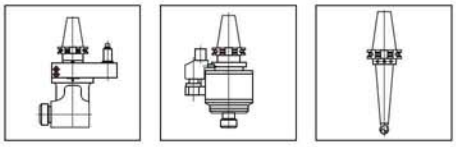

frézování - milling

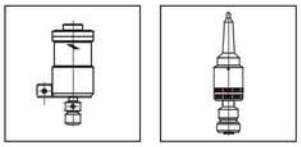

závitování - tapping

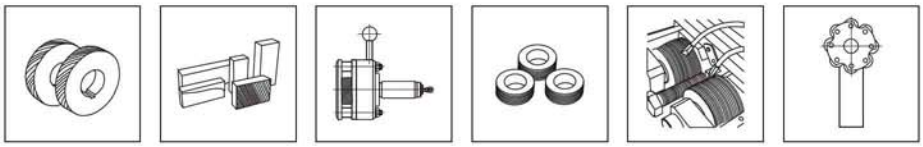

válcování - rolling

vystružování - reaming

MSK

MODULÁRNÍ UPÍNACÍ SYSTÉM
MODULAR CLAMPING SYSTEM

NAREX MTE®

narex®

NAREX MTE®

machine tools equipment

Výhradní prodejce značky MEXIN pro ČR
Exclusive dealer MEXIN for Czech Republic

mexin

NAREX SAT®

super abrasive technology

NAREX ZDICE

nářadí pro válcování závitů - tools for thread rolling

NAREX VRŠOVICE

tepelné zpracování - heat treatment

www.narexmte.cz

O SPOLEČNOSTI

NAREX MTE s.r.o. je výrobcem a dodavatelem příslušenství pro obráběcí stroje, zaměřené na oblast vyvrtávaní, frézování, válcování vnějších závitů a řezání vnitřních závitů. Historie výroby, jíž je společnost NAREX MTE pokračovatelem, se datuje od roku 1954.
NAREX MTE s.r.o. je členem skupiny firem: NAREX SAT s.r.o., NAREX Vršovice s.r.o. a NAREX ZDICE s.r.o.

Tradice inovací

1963 NAREX **Vhu** – vyvrtávací hlava univerzální, unikátní vyvrtávací přístroj s automatickým posuvem

1977 **SVN** – stavebnice vyvrtávacího nářadí pro vyvrtávaní až do Ø 600 mm

1987 **VhNe** – elektronická vyvrtávací hlava univerzální

1991 **Vh** – vyvrtávací hlava - přesnost nastavení 0,0025 mm / Ø

1998 **ZP** – zrychlovací přístroj 15.000 ot.min^{-1}

2000 **ZP 10/X** – zrychlovací přístroj 20.000 ot.min^{-1}

2002 MSV Brno – NAREX představuje **Fuh –** frézovací úhlovou hlavu, která rozšiřuje možnosti CNC obráběcích center

2005 modulární upínací systém **MSK** pro upínání přesných vyvrtávacích hlav

2006 přesné vyvrtávací hlavy **205bh,** stupeň přesnosti IT6 pro CNC obráběcí centra, použití modulárního upínacího systému **MSK**

ABOUT COMPANY

NAREX MTE s.r.o. is producer and supplier of accessories for machine tools aimed at branch of boring, milling and rolling external threads and cutting internal threads. History of production, which is NAREX MTE s.r.o. continuator, is dated from 1954.
NAREX MTE s.r.o. is member of the firm group: NAREX SAT s.r.o., NAREX VRSOVICE s.r.o. and NAREX ZDICE s.r.o.

Tradition of innovation

1963 NAREX **Vhu** – universal boring head, unique boring set with self-feeding

1977 **SVn** – modular boring system for boring up to Ø 600 mm

1987 **VhNe** – electronic universal boring head

1991 **Vh** – precision boring head – tolerance of setting 0,0025 mm / Ø

1998 **ZP** – spindlespeeder 15.000 ot.min^{-1}

2000 **ZP 10/X** – spindlespeeder 20.000 ot.min^{-1}

2002 MSV Brno – NAREX presents **FUH** – milling angle head, which enlarge possibilities CNC machining centres

2005 modular clamping systém **MSK** for precision boring heads clamping

2006 precision boring heads 205bh, accuracy level IT6 for CNC machining centres, usage of modular clamping system **MSK**

***Vhu 32** – první vyvrtávací hlava univerzální (1963)*
Vhu 32 – the first universal boring head (1963)

***SVN** – stavebnice vyvrtávacího nářadí (1977)*
SVN – modular boring system (1977)

***VhNe** – elektronická vyvrtávací hlava univerzální (1987)*
VhNe – electronic universal boring head (1987)

***205bh**– přesná vyvrtávací hlava (2006)*
205bh – precison boring head (2006)

Výrobní závod v Praze
Production plant in Prague

NAREX MTE®

Vyvrtávací hlavy univerzální
BORING TOOLS
HERRAMIENTAS DE ALASAR ..... **Vhu** .....**A 1.01**

Vyvrtávací hlavy se zvýšenou přesností
HIGH PRECISION BORING HEADS
CABEZALES ALESADORES DE ALTA PRECISIÓN ..... **Vh** .....**B 1.02**

Vyvrtávací hlavy stavitelné
ADJUSTABLE BORING HEADS
CABEZALES ALESADORES AJUSTABLES ..... **Vhs** .....**C 1.03**

Stavebnice vyvrtávacího nářadí
SETS OF BORING TOOLS
HERRAMIENTAS DE ALESAR MODULARES ..... **SVn** .....**D 1.06**

Kuželové výměnné stopky
EXCHANGEABLE TAPER SHANKS
ESPIGAS CÓNICAS REEMPLAZABLES ..... **VK** .....**E 1.04**

Vyvrtávací hlava přesná
FINE BORING HEAD
FEINBOHRKPF ..... **205bh** .....**F 1.01**

Frézovací úhlové hlavy
MILLING ANGLE HEADS
WINKELFRÄSKÖPFE ..... **Fuh** .....**G 1.01**

Zrychlovací přístroje
SPINDLESPEEDER
SCHNELLLAUFSPINDEL ..... **ZP** .....**H 1.01**

Závitořezné hlavy reverzní
REVERSIBLE THREAD-CUTTING HEADS
GEWINDESCHNEIDKÖPFE MIT RÜCKLAUF ..... **RTH** .....**J 1.01**

Závitořezné hlavy bezpečnostní
SAFETY THREAD-CUTTING HEADS
SICHERHEITSGEWINDESCHNEIDKÖPFE ..... **Zhb** .....**K 1.01**

Speciální upínače
SPECIAL TOOLHOLDERS
SPEZIELE FRÄSERAUFNAHMEN ..... **M** .....**M 1.01**

Nářadí pro válcování závitů
TOOLS FOR THREAD ROLLING
WERKZEUGE FÜR GEWINDEWALZEN ..... **N** .....**N 0.01**

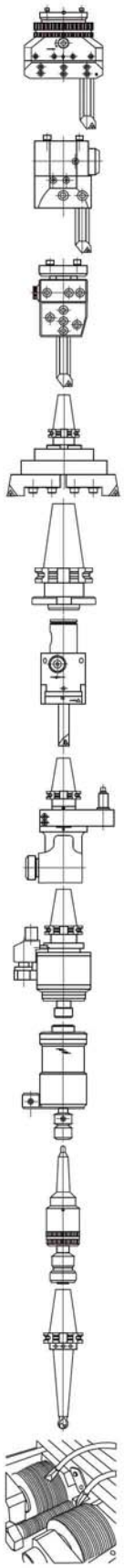

35	40 42	47	49	80	85
DIN 238 JACOBS	DIN 1835-A DIN 1835-B	DIN 69880	BILZ SYSTEM	DIN 6388 DIN 6499	DIN 69872 JIS 6339-BT

NAREX MTE™

mexin

DIN 69871

FRÉZOVACÍ TRNY S PŘÍČNOU UNÁŠECÍ DRÁŽKOU DIN 138
SHELL MILL ADAPTORS FOR CUTTERS WITH DRIVING SLOT DIN 138..... ...11/13.160... **M 1.01**

FRÉZOVACÍ TRNY PRO FRÉZOVACÍ HLAVY
ADAPTORS FOR INDEXABLE MILLING CUTTERS..... .....11.165..... 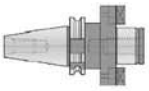 **M 1.01**

KOMBINOVANÉ FRÉZOVACÍ TRNY PRO FRÉZY S PODÉLNOU NEBO PŘÍČNOU UNÁŠECÍ DRÁŽKOU DIN 138
COMBINATION SHELL MILL ADAPTORS FOR CUTTERS WITH KEYWAY OR DRIVING SLOT DIN 138..... .....11.180..... **M 1.02**

REDUKCE PRO STOPKY MK DLE DIN 228-A
REDUCING ADAPTORS FOR TOOLS WITH MORSE TAPER SHANK AND DRAWBAR THREAD DIN 228-A..... ...11/13.210... **M 1.02**

REDUKCE PRO STOPKY ISO DIN 2080/ ISO DIN 69871 A MAS-BT
REDUCING ADAPTORS FOR TOOLS WITH ISO DIN 2080 / ISO DIN 69871+BT TAPER SHANK..... ..11.225/226.. 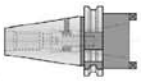 **M 1.03**

TRNY PRO VRTAČKOVÁ SKLÍČIDLA DLE DIN 238 (STOPKA)
DRILL CHUCK ADAPTORS FOR DRILL CHUCKS WITH DIN 238 TAPER..... .....11.290..... 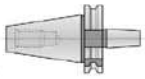 **M 1.03**

SAMOSVORNÁ PŘESNÁ VRTACÍ HLAVIČKA
SELF CLAMPING SHORT PRECISION DRILL CHUCKS..... .....11.295..... **M 1.03**

PŘESNÁ UNIVERZÁLNÍ CNC HLAVIČKA
CNC-UNIVERSAL PRECISION DRILL CHUCKS..... ...11/13.296... **M 1.04**

PŘESNÁ UNIVERZÁLNÍ VRTACÍ HLAVIČKA
CNC-UNIVERSAL PRECISION DRILL CHUCKS..... ...11/13.297... **M 1.04**

KOMBINOVANÝ DRŽÁK PRO UPÍNÁNÍ FRÉZ
COMBINED END MILL ADAPTORS TYPE WELDON / WHISTLE-NOTCH..... .....13.306..... **M 1.05**

KOMBINOVANÝ DRŽÁK PRO UPÍNÁNÍ FRÉZ
COMBINED END MILL ADAPTORS TYPE WELDON / WHISTLE-NOTCH..... .....13.307..... **M 1.05**

DRŽÁK PRO DOKONČOVACÍ FRÉZY
MILL ADAPTORS FOR FRONTAL END MILL..... .....13.315..... **M 1.06**

KLEŠTINOVÝ UPÍNAČ PRO KLEŠTINY DLE DIN 6388
COLLET CHUCKS FOR DIN 6388 COLLETS..... ...11/13.353... **M 1.06**

KLEŠTINOVÝ UPÍNAČ PRO KLEŠTINY ER DLE DIN 6499
COLLET CHUCKS FOR DIN 6499 (ER) COLLETS..... ..11/13.451/3. **M 1.07**

česky
english

NAREX MTE®

CELKOVÝ PROGRAM UPÍNACÍCH DRŽÁKŮ A PŘÍSLUŠENSTVÍ

TOOLHOLDERS AND ACCESSORIES PROGRAM

česky
english

NAREX MTE®

DIN 69871

MECHANICKÝ KLEŠTINOVÝ UPÍNAČ S VYSOKÝM UPÍNACÍM MOMENTEM (SILOVÝ)
MECHANICAL COLLET CHUCKS WITH HIGH TIGHTENING TORQUE..... ...11/13.457... **M 1.07**

POLOTOVAR
BLANK ADAPTORS..... .....11.470..... **M 1.08**

DRŽÁK S PŘÍVODEM CHLAZENÍ DO STŘEDU NÁSTROJE
COOLING FLUID SUPPLY UNIT..... .....11.512..... **M 1.08**

ZÁVITOŘEZNÁ HLAVA S AXIÁLNÍ KOMPENZACÍ
TAPPING HEAD WITH AXIAL COMPENSATION..... ...11/13.610... **M 1.09**

ZÁVITOŘEZNÁ POUZDRA S AXIÁLNÍ KOMPENZACÍ – RYCHLOVÝMĚNNÝ SYSTÉM
QUICK CHANGE TAPPING HEAD WITH AXIAL COMPENSATION..... ...11/13.620... **M 1.10**

ZÁVITOŘEZNÁ POUZDRA PRO ŘEZÁNÍ NATVRDO – RYCHLOVÝMĚNNÝ SYSTÉM
QUICK CHANGE TAPPING HEAD FOR RIGID TAPPING..... ...11/13.630... **M 1.10**

RYCHLOVÝMĚNNÉ KONCOVKY PRO ZÁVITOŘEZNÁ POUZDRA S BEZPEČNOSTNÍ SPOJKOU A BEZ SPOJKY
QUICK CHANGE ADAPTERS WITH AND WITHOUT OVERLOAD CLUTCH.. ..49.621/629.. **M 1.11**

ANTIVIBRAČNÍ FRÉZOVACÍ TRNY
ANTIVIBRATORY SHELL MILL ADAPTORS..... .....A11.160... **M 1.14**

ANTIVIBRAČNÍ FRÉZOVACÍ TRNY PRO DOKONČOVACÍ TRNY
ANTIVIBRATORY END MILL ADAPTORS..... ....A11.315..... **M 1.15**

Vyžádejte si podrobný katalog upínacího nářadí dle jednotlivých norem upínacích stopek:

Katalog 10 – DIN 2080
Katalog 11 – DIN 69871
Katalog 16 – DIN 69893-1 HSK
Katalog 25 – CHIRON
Katalog 20 – JIS B 6339 – MAS BT
Katalog 35 – veškeré příslušenství – klíče, kleštiny, upínací trny, vrtačkové sklíčidla

Katalogy lze rovněž dodat ve španělském jazyce.

Všechny katalogy jsou dostupné ke stažení ve formátu pdf na adrese:
www. narexmte.cz

Require detailed clamping tools catalogue according to the particular norms of clamping shanks:
Catalogue 10 - DIN 2080
Catalogue 11 - DIN 69871
Catalogue 16 - DIN 69893-1 HSK
Catalogue 25 - CHIRON
Catalogue 20 - JIS B 6339 – MAS BT
Catalogue 35 - all accessories - keys, collets, clamping shanks, drill chucks

Catalogues are also accessible in Spanish.

All catalogues are accessible for download in format pdf on address:
www. narexmte.cz

česky
english

TECHNICKÁ CHARAKTERISTIKA DRŽÁKŮ
TECHNICAL CHARACTERISTICS OF THE TOOLHOLDERS

AT3

VYROBENO Z VÝKOVKŮ

MATERIÁL:
- *Legovaná uhlíková ocel (16MnCr5)*

PROVEDENÍ:
- *Cementováno, kaleno*
- *Povrchová tvrdost HRC 58±2 (670±40 HV30)*
- *Minimální hloubka 0,5 mm*
- *Minimální pevnost v tahu 800 N/mm2 po cementaci*

Přesnost:
- *Upínací stopka dle DIN 254*
- *Úhel stopky:*
  tolerance AT 3 DIN 7178 část 1 a DIN 2080 část 1
- *Ostatní tolerance v souladu s DIN 7160 a 7168*
- *Stopka broušena na drsnost Rz<0,001mm*

MANUFACTURING

MATERIAL:
- *Alloyed carburized steel at chrome-manganese 1.7131 (16MnCr5).*

EXECUTION:
- *Carburized.*
- *Surface hardness HRC 58±2 (670±40 HV30)*
- *Hardness depth minimum 0,5 mm.*
- *Tensile strength in core minimum 800 N/mm² after carburizing*

ACCURACY:
- *Taper according to DIN 254*
- *Taper angle: Tolerance AT 3 DIN 7178 part 1 and DIN 2080 part 1*
- *Other tolerances according to DIN 7160 and 7168*
- *Taper surface roughness R_z<0,001 mm.*

K	AT 3 mm
ISO 30	0,002
ISO 40	0,003
ISO 45	0,003
ISO 50	0,004
ISO 60	0,005

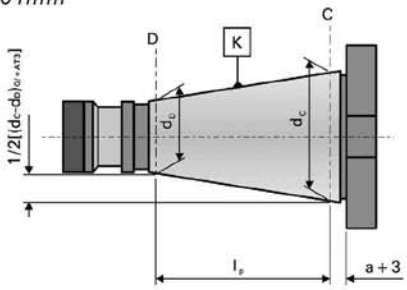

DRŽÁKY JSOU PŘEDVYVÁŽENÉ
PREBALANCED TOOLHOLDERS

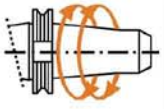

ISO 40 ► 8000 rpm **ISO 50 ► 8000 rpm**

TOLERANCE ***AT :***

- Stanovuje toleranci mezi skutečným povrchem rozměru D a jeho teoretickou hodnotou kuželovitosti
- Hodnota tolerance vztažena k D je vždy menší, nikdy vyšší pro GARANCI dobrého upnutí nástroje.

TOLERANCE ***AT :***

- Indicates the tolerance of size D surface between the real and the theoretical value of the taper conicity.
- This value of surface D must always be less (negative), never more (positive) in order to GUARANTEE a good toolholder fixation at the bigger taper diameter.

11 DIN 69871-A-AD

Přívod chlazení středem upínače

FORM A : SIMILAR DIN 69871 AD
STEJNÉ JAKO NORMA DIN69871 AD
WITHOUT THROUGH HOLE

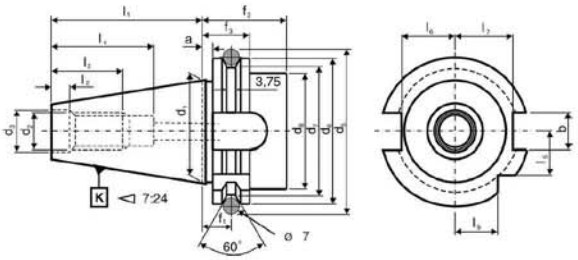

13 DIN 69871-B

Přívod chlazení středem upínače nebo přes límec

FORM B : SIMILAR DIN 69871 AD+B
STEJNÉ JAKO DIN 69871AD+B
WITH CENTRAL COOLANT FEED THROUGH THE COLLAR

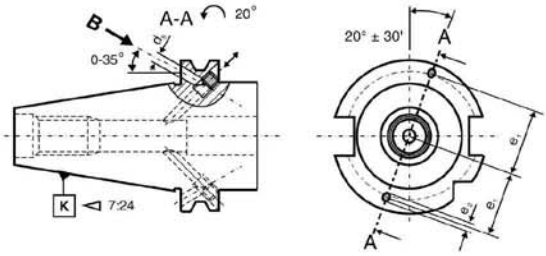

K ISO	$a_{\pm 0,1}$ mm	b H12 mm	d_1 mm	d_2 mm	d_3H7 mm	$d_{5\pm 0,05}$ mm	$d_{6\ 0/-0,1}$ mm	$d_{7\ 0/-0,5}$ mm	d_{8max} mm
30	3,2	16,1	31,75	M 12	13	59,30	50	44,30	45
40	3,2	16,1	44,45	M 16	17	72,30	63,55	56,25	50
50	3,2	25,7	69,85	M 24	25	107,25	97,50	91,25	80
60	3,2	25,7	107,95	M 30	32	164,75	155	147,70	130

K ISO	$f_{1\pm 0,1}$ mm	f_{2min} mm	$f_{3\ 0/-0,1}$ mm	l_1 mm	l_2 mm	$l_3$min mm	$l_4$min mm	$l_{5\ 0/-0,3}$ mm	$l_{6\ 0/-0,4}$ mm	$l_{7\ 0/-0,4}$ mm	d_9 mm	$e_{1\pm 0,1}$ mm	e_2 max mm
30	11,1	35	19,1	47,80	5,5	24	33,5	15	16,4	19	4	21	5
40	11,1	35	19,1	68,40	8,2	32	42,5	18,5	22,8	25	4	27	5
50	11,1	35	19,1	101,75	11,5	47	61,5	30	35,5	37,7	6	42	7
60	11,1	38	19,1	161,80	14	59	76	49	54,2	59,3	8	66	9,2

FRÉZOVACÍ TRNY
pro frézy s příčnou unášecí drážkou DIN 138
SHELL MILL ADAPTORS
for cutters with driving slot DIN 138

DIN 69871-A

11/13.160

11.160

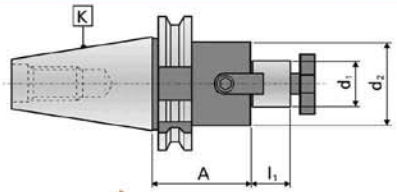

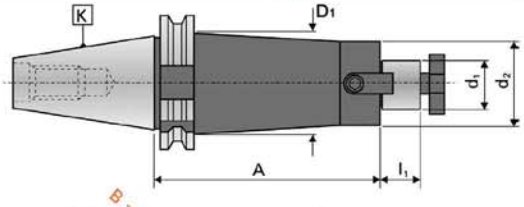

13.160

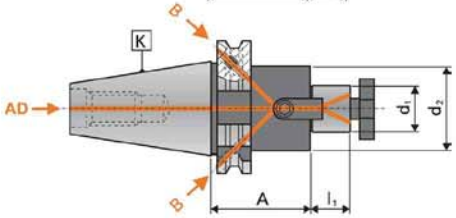

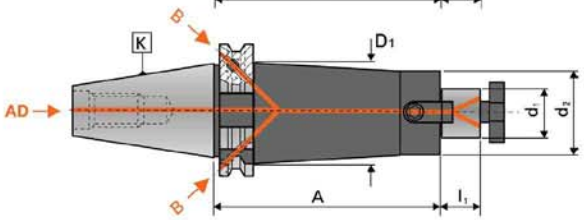

REF. 11.160	A mm	REF. 13.160	A mm	K ISO	d_1 h6 mm	l_1 mm	d_2 mm	D_1 mm		
11.160.30.16	35			30	16	17	32		89.100.16	89.171.16
11.160.30.22	35				22	19	40		89.100.22	89.171.22
11.160.30.27	35				27	21	48		89.100.27	89.171.28
11.160.40.16	44	13.160.40.16	44	40	16	17	32		89.100.16	89.171.16
11.160.40.16/100	100	13.160.40.16/100	100		16	17	32	35	89.100.16	89.171.16
11.160.40.22	44	13.160.40.22	44		22	19	40		89.100.22	89.171.22
11.160.40.22/100	100	13.160.40.22/100	100		22	19	40	48	89.100.22	89.171.22
11.160.40.27	44	13.160.40.27	44		27	21	48		89.100.27	89.171.27
11.160.40.27/100	100	13.160.40.27/100	100		27	21	48	48	89.100.27	89.171.27
11.160.40.32	59	13.160.40.32	59		32	24	58		89.100.32	89.171.32
11.160.40.32/125	125	13.160.40.32/125	125		32	24	58	58	89.100.32	89.171.32
11.160.40.40	59	13.160.40.40	59		40	27	70		89.100.40	89.171.41
11.160.50.16	44	13.160.50.16	44	50	16	17	32		89.100.16	89.171.16
11.160.50.16/150	150	13.160.50.16/150	150		16	17	32	35	89.100.16	89.171.16
11.160.50.22	44	13.160.50.22	44		22	19	40		89.100.22	89.171.22
11.160.50.22/150	150	13.160.50.22/150	150		22	19	40	48	89.100.22	89.171.22
11.160.50.27	47	13.160.50.27	47		27	21	48		89.100.27	89.171.27
11.160.50.27/150	150	13.160.50.27/150	150		27	21	48	60	89.100.27	89.171.27
11.160.50.32	47	13.160.50.32	47		32	24	58		89.100.32	89.171.32
11.160.50.32/150	150	13.160.50.32/150	150		32	24	58	78	89.100.32	89.171.32
11.160.50.40	59	13.160.50.40	59		40	27	70		89.100.40	89.171.40
11.160.50.40/150	150	13.160.50.40/150	150		40	27	70	78	89.100.40	89.171.40
11.160.50.50	59	13.160.50.50	59		50	30	90		89.100.50	89.171.51

FRÉZOVACÍ TRNY PRO FRÉZOVACÍ HLAVY
ADAPTORS FOR INDEXABLE MILLING CUTTERS

DIN 69871-A

Din 6357 - Form A

11.165

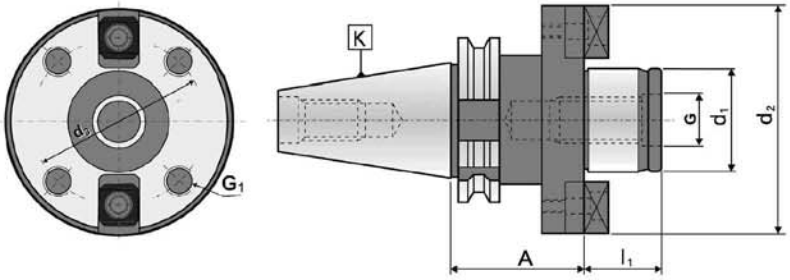

česky
english

REF. 11.165	K ISO	d_1 g5 mm	A mm	d_2 mm	d_3 mm	G mm	G_1 mm	l_1 mm	
11.165.40.40	40	40	60	89	66,7	M-20	M-12	30	89.172.40
11.165.50.40	50	40	70	89	66,7	M-20	M-12	30	89.172.40
11.165.50.60		60	70	129	101,6	M-30	M-16	40	89.172.60

KOMBINOVANÉ FRÉZOVACÍ TRNY
pro frézy s podélnou nebo příčnou unášecí drážkou DIN 138
COMBINATION SHELL MILL ADAPTORS
for cutters with keyway or driving slot DIN 138

DIN 69871-A

DIN 6358 Form B

11.180

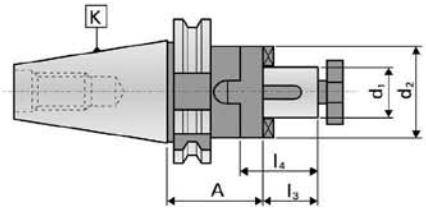

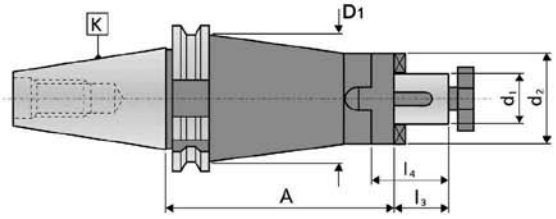

REF. 11.180	K ISO	d_1 h6 mm	A mm	l_3 mm	l_4 mm	d_2 mm	D_1 mm			
11.180.30.16	30	16	50	17	27	32		89.100.16	89.161.16	89.141.16
11.180.30.22		22	50	19	31	40		89.100.22	89.161.22	89.141.22
11.180.30.27		27	55	21	33	48		89.100.27	89.161.27	89.141.27
11.180.40.16	40	16	55	17	27	32		89.100.16	89.161.16	89.141.16
11.180.40.16/100		16	100	17	27	32	35	89.100.16	89.161.16	89.141.16
11.180.40.22		22	55	19	31	40		89.100.22	89.161.22	89.141.22
11.180.40.22/100		22	100	19	31	40	48	89.100.22	89.161.22	89.141.22
11.180.40.27		27	55	21	33	48		89.100.27	89.161.27	89.141.27
11.180.40.27/100		27	100	21	33	48	48	89.100.27	89.161.27	89.141.27
11.180.40.32		32	60	24	38	58		89.100.32	89.161.32	89.141.32
11.180.40.32/100		32	100	24	38	58	58	89.100.32	89.161.32	89.141.32
11.180.40.40		40	60	27	41	70		89.100.40	89.161.40	89.141.40
11.180.50.16	50	16	55	17	27	32		89.100.16	89.161.16	89.141.16
11.180.50.16/125		16	100	17	27	32	35	89.100.16	89.161.16	89.141.16
11.180.50.22		22	55	19	31	40		89.100.22	89.161.22	89.141.22
11.180.50.22/125		22	100	19	31	40	48	89.100.22	89.161.22	89.141.22
11.180.50.27		27	55	21	33	48		89.100.27	89.161.27	89.141.27
11.180.50.27/125		27	100	21	33	48	60	89.100.27	89.161.27	89.141.27
11.180.50.32		32	55	24	38	58		89.100.32	89.161.32	89.141.32
11.180.50.32/125		32	100	24	38	58	78	89.100.32	89.161.32	89.141.32
11.180.50.40		40	55	27	41	70		89.100.40	89.161.40	89.141.40
11.180.50.40/125		40	100	27	41	70	78	89.100.40	89.161.40	89.141.40
11.180.50.50		50	70	30	46	90		89.100.50	89.161.50	89.141.50

REDUKCE
pro stopky Mk dle DIN 228-A
REDUCING ADAPTORS
for tools with Morse taper shank and drawbar thread DIN 228-A

DIN 69871-A

ISO 3937

11/13.210

11.210

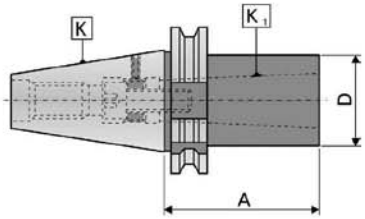

13.210

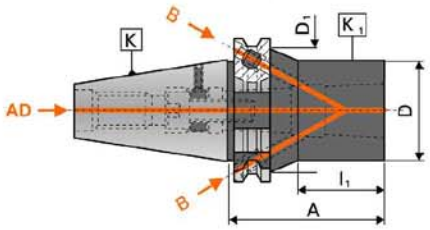

REF. 11.210	REF. 13.210	K ISO	K_1 MORSE	A mm	D mm	D_1 mm	l_1 mm		20.210	23.210
11.210.30.01		30	1	50	25			89.193.31	89.120.24	
11.210.30.02			2	70	32			89.193.32	89.124.19	
11.210.30.03			3	100	40			89.193.33	89.124.31	
11.210.40.01	13.210.40.01	40	1	50	25	45	16	89.193.41	89.120.25	89.128.08
11.210.40.02	13.210.40.02		2	50	32	50	19	89.193.42	89.124.18	89.128.20
11.210.40.03	13.210.40.03		3	70	40	50	42	89.193.43	89.120.69	89.128.30
11.210.40.04	13.210.40.04		4	95	48			89.193.44	89.124.44	89.128.40
11.210.50.01	13.210.50.01	50	1	45	25	80	16	89.193.51	89.120.26	89.128.08
11.210.50.02	13.210.50.02		2	60	32	80	23	89.193.52	89.120.53	89.128.23
11.210.50.03	13.210.50.03		3	65	40	80	28	89.193.53	89.120.70	89.128.32
11.210.50.04	13.210.50.04		4	70	48	80	37	89.193.54	89.124.44	89.128.44
11.210.50.05	13.210.50.05		5	100	63	80	66	89.193.55	89.120.90	89.128.60

česky
english

NAREX MTE®

REDUKCE
pro stopky ISO DIN 2080 / ISO DIN 69871 a MAS-BT
REDUCING ADAPTORS
for tools with ISO DIN 2080 / ISO DIN 69871+BT taper shank

DIN 69871-A

11.225/226

11.225

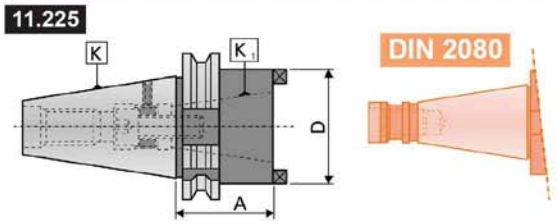

11.226

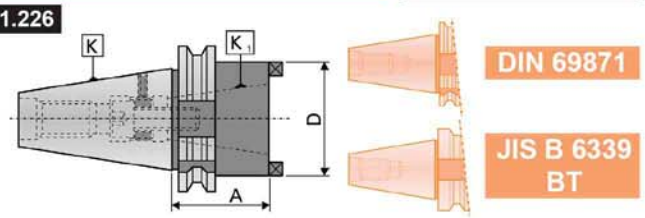

REF. 11.225	REF. 11.226	K ISO	K_1 DIN 2080	A mm	D mm		11.225	11.226
11.225.40.30	11.226.40.30	40	30	50	50	89.193.45	89.124.28	89.124.33
11.225.40.40	11.226.40.40		40	100	63	89.193.44	89.124.44	89.124.45
11.225.50.30	11.226.50.30	50	30	50	50	89.193.53	89.120.69	89.120.73
11.225.50.40	11.226.50.40		40	70	63	89.193.54	89.124.44	89.124.45
11.225.50.50	11.226.50.50		50	120	97	89.193.56	89.124.56	89.124.57

TRNY
pro vrtačková sklíčidla dle DIN 238 (stopka)
DRILL CHUCK ADAPTORS
for Drill chucks with DIN 238 taper

DIN 69871-A

11.290

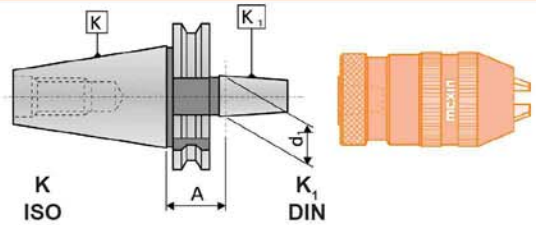

REF. 11.290	K ISO	K_1 DIN	A mm	d_1 mm
11.290.30.12	30	B-12	25	12,065
11.290.30.16		B-16	25	15,733
11.290.40.12	40	B-12	25	12,065
11.290.40.16		B-16	25	15,733
11.290.40.18		B-18	25	17,780
11.290.50.16	50	B-16	25	15,733
11.290.50.18		B-18	25	17,780

SAMOSVORNÁ PŘESNÁ VRTACÍ HLAVIČKA
pouze pro pravý chod (otáčky)
SELF CLAMPING SHORT PRECISION DRILL CHUCKS
for right turn only

DIN 69871-A

11.295

UPÍNACÍ MOMENT:
TIGHTENING TORQUE: > 40 Nm

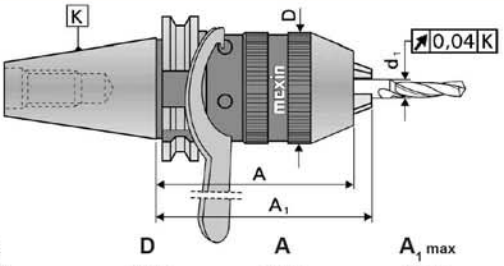

česky
english

REF. 11.295	K ISO	d_1 mm	D mm	A mm	$A_{1\,max}$ mm		3
11.295.30.08	30	0 - 8	36	76,5	84,5	89.200.08	89.220.08
11.295.40.08	40	0 - 8	36	67,5	75	89.200.08	89.220.08
11.295.40.13		0 - 13	50,5	89	100	89.200.13	89.220.13
11.295.40.16		3 - 16	56	105	118	89.200.16	89.220.16
11.295.50.13	50	0 - 13	50,5	85	96	89.200.13	89.220.13
11.295.50.16		3 - 16	56	90	103	89.200.16	89.220.16

* DODÁVKA S KLÍČEM * SUPPLIED WITH WRENCH

PŘESNÁ UNIVERZÁLNÍ CNC VRTACÍ HLAVIČKA
pro pravý a levý směr otáček
CNC-UNIVERSAL PRECISION DRILL CHUCKS
for left and right hand turn

DIN 69871-A

11/13.296

UPÍNACÍ MOMENT:
TIGHTENING TORQUE: > 70 Nm

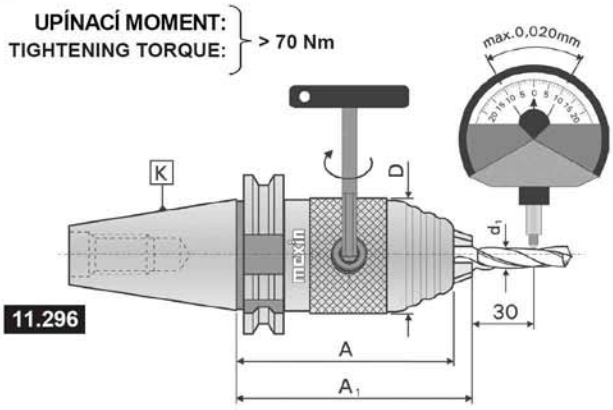

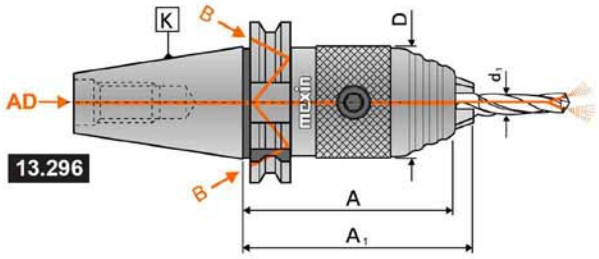

REF. 11.296	REF. 13.296	K ISO	d_1 mm	D mm	A mm	A_1 max mm		3
11.296.30.13	13.296.30.13	30	1-13	50	103	110	89.206.06	89.220.13
		40	1-13	50	81,5	88,5	89.206.06	89.220.13
11.296.40.13	13.296.40.13		3-16	56	88,5	95,5	89.206.06	89.220.13
11.296.40.16	13.296.40.16							
		50	1-13	50	81,5	88,5	89.206.06	89.220.13
11.296.50.13	13.296.50.13		3-16	56	88,5	95,5	89.206.06	89.220.13
11.296.50.16	13.296.50.16							

* DODÁVKA S KLÍČEM * SUPPLIED WITH WRENCH

PŘESNÁ UNIVERZÁLNÍ CNC VRTACÍ HLAVIČKA
pro pravý a levý směr otáček
CNC-UNIVERSAL PRECISION DRILL CHUCKS
for left and right turn

DIN 69871-A

13.297

UPÍNACÍ MOMENT:
TIGHTENING TORQUE: > 70 Nm

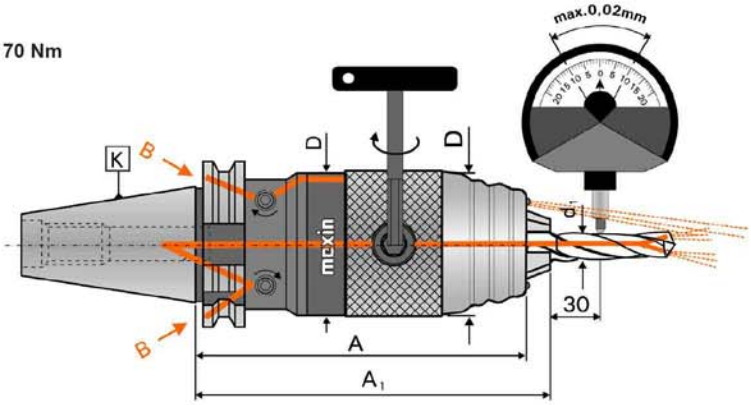

Chladící emulze může být přivedena dvěmi cestami: středem držáku do nástroje, na stranu držáku do jeho přední části nebo obojím způsobem.

The coolant can be supplied in different ways: through the coolant holes of the tool, through the front part of the drill chuck or through both parts simultaneously.

česky
english

REF. 13.297	K ISO	d_1 mm	D mm	A mm	A_1 max mm		3
13.297.40.13	40	1-13	56	105	112	89.206.06	89.220.13
13.297.40.16		3-16	56	112	119	89.206.06	89.220.13
13.297.50.13	50	1-13	56	105	112	89.206.06	89.220.13
13.297.50.16		3-16	56	112	119	89.206.06	89.220.13

* DODÁVKA S KLÍČEM * SUPPLIED WITH WRENCH

NAREX MTE®

KOMBINOVANÝ DRŽÁK PRO UPÍNÁNÍ FRÉZ

pro nástroje s válcovou stopkou a ploškou dle DIN 1835-B+E

COMBINED END MILL ADAPTORS TYPE WELDON / WHISTLE-NOTCH

for tools with cylindrical shank and inclined flat DIN 1835-B+E

DIN 69871-A

13.306

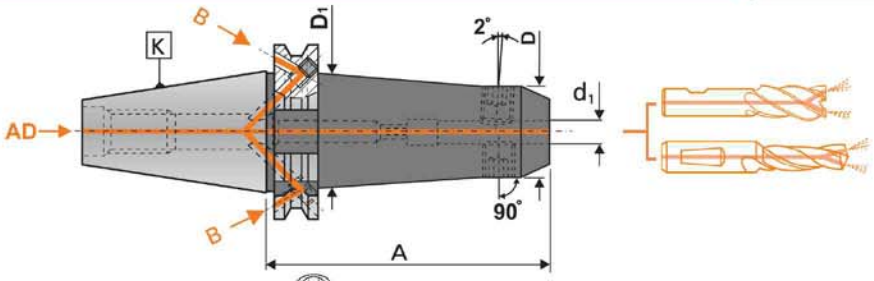

REF. 13.306	K ISO	d_1 H4 mm	A mm	D mm	D_1 mm	2 x	REF. 13.306	K ISO	d_1 H4 mm	A mm	D mm	D_1 mm	2 x
13.306.40.06 / 100	40	6	100	22	28	89.122.17	13.306.50.06 / 130	50	6	130	22	28	89.122.17
13.306.40.06 / 130		6	130	22	28	89.122.17	13.306.50.06 / 160		6	160	22	33	89.122.17
13.306.40.06 / 160		6	160	22	33	89.122.17	13.306.50.06 / 200		6	200	22	36	89.122.17
13.306.40.08 / 100		8	100	24	30	89.122.34	13.306.50.08 / 130		8	130	24	30	89.122.34
13.306.40.08 / 130		8	130	24	30	89.122.34	13.306.50.08 / 160		8	160	24	35	89.122.34
13.306.40.08 / 160		8	160	24	35	89.122.34	13.306.50.08 / 200		8	200	24	38	89.122.34
13.306.40.10 / 100		10	100	30	38	89.122.39	13.306.50.10 / 130		10	130	30	38	89.122.39
13.306.40.10 / 130		10	130	30	38	89.122.39	13.306.50.10 / 160		10	160	30	39	89.122.39
13.306.40.10 / 160		10	160	30	39	89.122.39	13.306.50.10 / 200		10	200	30	43	89.122.39
13.306.40.12 / 100		12	100	32	40	89.122.48	13.306.50.12 / 130		12	130	32	40	89.122.48
13.306.40.12 / 130		12	130	32	40	89.122.48	13.306.50.12 / 160		12	160	32	43	89.122.48
13.306.40.12 / 160		12	160	32	43	89.122.48	13.306.50.12 / 200		12	200	32	46	89.122.48
13.306.40.14 / 100		14	100	32	40	89.122.48	13.306.50.14 / 130		14	130	32	40	89.122.48
13.306.40.14 / 130		14	130	32	40	89.122.48	13.306.50.14 / 160		14	160	32	44	89.122.48
13.306.40.14 / 160		14	160	32	44	89.122.48	13.306.50.14 / 200		14	200	32	48	89.122.48
13.306.40.16 / 100		16	100	36	44	89.122.57	13.306.50.16 / 130		16	130	36	44	89.122.57
13.306.40.16 / 130		16	130	36	44	89.122.57	13.306.50.16 / 160		16	160	36	44	89.122.57
13.306.40.16 / 160		16	160	36	44	89.122.57	13.306.50.16 / 200		16	200	36	50	89.122.57
13.306.40.18 / 100		18	100	38	46	89.122.57	13.306.50.18 / 130		18	130	38	46	89.122.57
13.306.40.18 / 130		18	130	38	46	89.122.57	13.306.50.18 / 160		18	160	38	46	89.122.57
13.306.40.18 / 160		18	160	38	46	89.122.57	13.306.50.18 / 200		18	200	38	52	89.122.57
13.306.40.20 / 100		20	100	44	50	89.122.58	13.306.50.20 / 130		20	130	44	50	89.122.58
13.306.40.20 / 130		20	130	44	50	89.122.58	13.306.50.20 / 160		20	160	44	50	89.122.58
13.306.40.20 / 160		20	160	44	50	89.122.58	13.306.50.20 / 200		20	200	44	55	89.122.58
13.306.40.25 / 130		25	130	50	50	89.122.71	13.306.50.25 / 130		25	130	50	56	89.122.71
13.306.40.25 / 160		25	160	50	50	89.122.71	13.306.50.25 / 160		25	160	50	60	89.122.71
							13.306.50.25 / 200		25	200	50	64	89.122.71
							13.306.50.32 / 200		32	200	58	72	89.122.78

KOMBINOVANÝ DRŽÁK PRO UPÍNÁNÍ FRÉZ

pro nástroje s válcovou stopkou a ploškou dle DIN 1835-B+E

COMBINED END MILL ADAPTORS TYPE WELDON / WHISTLE-NOTCH

for tools with cylindrical shank and inclined flat DIN 1835-B+E

DIN 69871-A

13.307

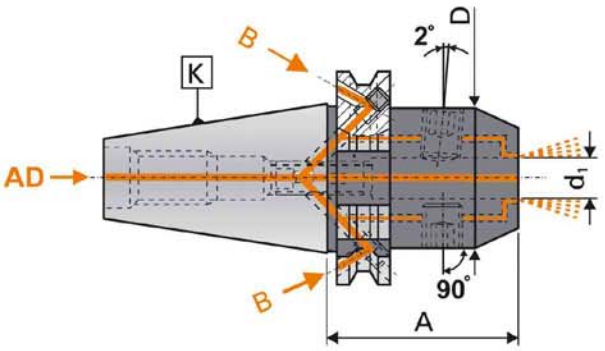

REF. 13.307	K ISO	d_1 H4 mm	A mm	D mm		2 x
13.307.40.06	40	6	50	25	89.190.15	89.122.20
13.307.40.08		8	50	28	89.190.21	89.122.35
13.307.40.10		10	50	35	89.190.37	89.122.40
13.307.40.12		12	50	42	89.190.43	89.122.50
13.307.40.14		14	50	44	89.190.43	89.122.50
13.307.40.16		16	63	48	89.190.51	89.122.60
13.307.40.18		18	63	50	89.190.51	89.122.60
13.307.40.20		20	63	52	89.190.66	89.122.65
13.307.40.25		25	100	65	89.190.82	89.122.75
13.307.40.32		32	100	72	89.190.82	89.122.80
13.307.50.06	50	6	63	25	89.190.15	89.122.20
13.307.50.08		8	63	28	89.190.21	89.122.35
13.307.50.10		10	63	35	89.190.37	89.122.40
13.307.50.12		12	63	42	89.190.43	89.122.50
13.307.50.14		14	63	44	89.190.43	89.122.50
13.307.50.16		16	63	48	89.190.51	89.122.60
13.307.50.18		18	63	50	89.190.51	89.122.60
13.307.50.20		20	63	52	89.190.66	89.122.65
13.307.50.25		25	80	65	89.190.82	89.122.75
13.307.50.32		32	100	72	89.190.82	89.122.80
13.307.50.40		40	120	90	89.190.82	89.122.80

česky
english

CHLADÍCÍ KAPALINA JE ROZVÁDĚNA STŘEDEM NEBO BOČNÍ ČÁSTÍ NÁSTROJE.

COOLANT DISTRIBUTION TROUGH THE CENTRAL OR TROUGH LATERAL PART OF THE TOOL.

DRŽÁK PRO DOKONČOVACÍ FRÉZY
pro přední dokončovací frézu se závitovým upínáním

MILL ADAPTORS
for frontal End Mill Support Screwed Shanks

DIN 69871-A

13.315

NEW
NUEVO

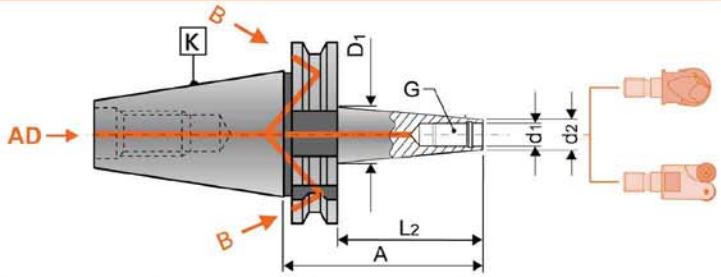

REF. 13.315	K ISO	A mm	d_1 mm	G mm	d_2 mm	L_2 mm	D_1 mm
13.315.40.10/055	40	55	10,5	M10	18	25	20
13.315.40.10/080		80	10,5	M10	18	50	23
13.315.40.10/130		130	10,5	M10	18	100	29
13.315.40.12/055		55	12,5	M12	21	25	24
13.315.40.12/080		80	12,5	M12	21	50	26
13.315.40.12/130		130	12,5	M12	21	100	32
13.315.40.16/055	50	55	17	M16	29	25	32
13.315.40.16/080		80	17	M16	29	50	35
13.315.40.16/130		130	17	M16	29	100	40
13.315.50.12/090		90	12,5	M12	21	50	26
13.315.50.12/140		140	12,5	M12	21	100	32
13.315.50.12/190		190	12,5	M12	21	150	37
13.315.50.16/090		90	17	M16	29	50	35
13.315.50.16/140		140	17	M16	29	100	40
13.315.50.16/190		190	17	M16	29	150	45

KLEŠTINOVÝ UPÍNAČ PRO KLEŠTINY DIN 6388
pro nástroje s válcovou stopkou DIN 1835-B

COLLET CHUCKS FOR DIN 6388 COLLETS
for tools with cylindrical shank DIN 1835-B

DIN 69871-A

11/13.353

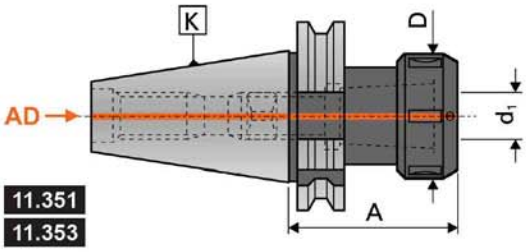

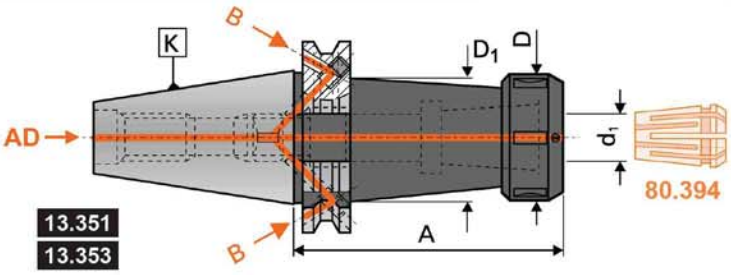

MATICE S LOŽISKEM REF. / WITH BALL BEARING NUT REF. **XX.351**

UPÍNACÍ MOMENT: / TIGHTENING TORQUE: > 150 Nm - Ø20

česky
english

REF. 11.353	REF. 13.353	80.393	A mm	K ISO	d_1 mm	D mm	D_1 mm		
11.353.30.16		80.393.16	65	30	2-16	43		89.201.16	89.192.16
11.353.30.25		80.393.25	70		3-25	60		89.201.25	89.192.16
11.353.40.16	13.353.40.16	80.393.16	70	40	2-16	43		89.201.16	89.192.16
11.353.40.16/120	13.353.40.16/120	80.393.16	120		2-16	43	43	89.201.16	89.192.16
11.353.40.25	13.353.40.25	80.393.25	70		3-25	60		89.201.25	89.192.26
11.353.40.25/120	13.353.40.25/120	80.393.25	120		3-25	60	50	89.201.25	89.192.26
11.353.40.32	13.353.40.32	80.393.32	90		4-32	72		89.201.32	89.192.26
11.353.50.16	13.353.50.16	80.393.16	70	50	2-16	43		89.201.16	89.192.16
11.353.50.16/120	13.353.50.16/120	80.393.16	120		2-16	43	43	89.201.16	89.192.16
11.353.50.25	13.353.50.25	80.393.25	85		3-25	60		89.201.25	89.192.26
11.353.50.25/120	13.353.50.25/120	80.393.25	140		3-25	60	60	89.201.25	89.192.26
11.353.50.32	13.353.50.32	80.393.32	90		4-32	72		89.201.32	89.192.34

* DODÁVKA BEZ KLÍČE — * SUPPLIED WITHOUT WRENCH

NAREX MTE®

KLEŠTINOVÉ UPÍNAČE PRO ER KLEŠTINY DIN 6499

pro nástroje s válcovou stopkou dle DIN 1835-B

COLLET CHUCKS FOR DIN 6499 (ER) COLLETS

for tools with cylindrical shank DIN 1835-B

DIN 69871-A

11/13.451/3

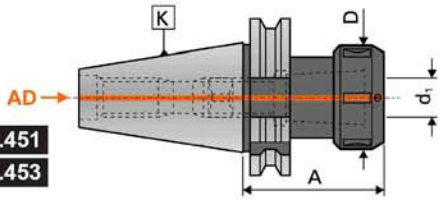

11.451
11.453

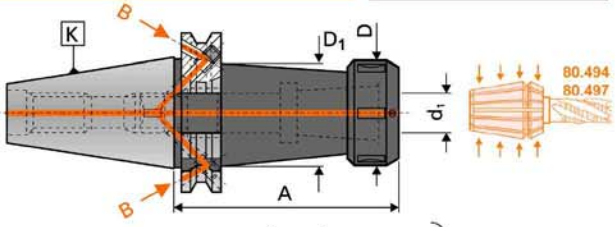

13.451
13.453

MATICE S LOŽISKEM REF. / WITH BALL BEARING NUT REF. **XX.451**

UPÍNACÍ MOMENT: / TIGHTENING TORQUE: > 150 Nm - Ø20

REF. 11.453	REF. 13.453	K ISO	A mm	80.493		d_1 mm	D mm	D_1 mm		
11.453.30.10		30	55	80.493.10	ER 16	0,5-10	32		89.202.10	89.192.10
11.453.30.13			55	80.493.13	ER 20	1-13	35		89.202.13	89.192.13
11.453.30.16			55	80.493.16	ER 25	1-16	42		89.202.16	89.192.16
11.453.30.20			60	80.493.20	ER 32	2-20	50		89.202.20	89.192.20
11.453.40.10	13.453.40.10	40	70	80.493.10	ER 16	0,5-10	32		89.202.10	89.192.10
11.453.40.10/100	13.453.40.10/100		100	80.493.10	ER 16	0,5-10	32	28	89.202.10	89.192.10
11.453.40.10/150	13.453.40.10/150		150	80.493.10	ER 16	0,5-10	32	28	89.202.10	89.192.10
11.453.40.13	13.453.40.13		70	80.493.13	ER 20	1-13	35		89.202.13	89.192.13
11.453.40.13/100	13.453.40.13/100		100	80.493.13	ER 20	1-13	35	34	89.202.13	89.192.13
11.453.40.13/150	13.453.40.13/150		150	80.493.13	ER 20	1-13	35	34	89.202.13	89.192.13
11.453.40.16	13.453.40.16		70	80.493.16	ER 25	1-16	42		89.202.16	89.192.16
11.453.40.16/150	13.453.40.16/150		150	80.493.16	ER 25	1-13	42	42	89.202.16	89.192.16
11.453.40.20	13.453.40.20		70	80.493.20	ER 32	2-20	50		89.202.20	89.192.22
11.453.40.20/150	13.453.40.20/150		150	80.493.20	ER 32	2-20	50	50	89.202.20	89.192.22
11.453.40.26	13.453.40.26		70	80.493.26	ER 40	3-30	63		89.202.26	89.192.26
11.453.40.26/150	13.453.40.26/150		150	80.493.26	ER 40	3-30	63	63	89.202.26	89.192.26
11.453.50.10/100	13.453.50.10/100	50	100	80.493.10	ER 16	0,5-10	32	28	89.202.10	89.192.10
11.453.50.10/150	13.453.50.10/150		150	80.493.10	ER 16	0,5-10	32	28	89.202.10	89.192.10
11.453.50.13/100	13.453.50.13/100		100	80.493.13	ER 20	1-13	35	34	89.202.13	89.192.13
11.453.50.13/150	13.453.50.13/150		150	80.493.13	ER 20	1-13	35	34	89.202.13	89.192.13
11.453.50.16	13.453.50.16		70	80.493.16	ER 25	1-16	42		89.202.16	89.192.16
11.453.50.16/150	13.453.50.16/150		150	80.493.16	ER 25	1-16	42	42	89.202.16	89.192.16
11.453.50.20	13.453.50.20		70	80.493.20	ER 32	2-20	50		89.202.20	89.192.22
11.453.50.20/150	13.453.50.20/150		150	80.493.20	ER 32	2-20	50	50	89.202.10	89.192.22
11.453.50.26	13.453.50.26		80	80.493.26	ER 40	3-30	63		89.202.26	89.192.26
11.453.50.26/150	13.453.50.26/150		150	80.493.26	ER 40	3-30	63	63	89.202.26	89.192.26
11.453.50.34	13.453.50.34		90	80.493.34	ER 50	10-34	78		89.202.34	89.192.34

* DODÁVKA BEZ KLÍČE — * SUPPLIED WITHOUT WRENCH

MECHANICKÝ KLEŠTINOVÝ UPÍNAČ S VYSOKÝM UPÍNACÍM MOMENTEM pro ER kleštiny DIN 6499

MECHANICAL COLLET CHUCKS WITH HIGH TIGHTENING TORQUE

for DIN 6499 (ER) collets

DIN 69871-A

11/13.457

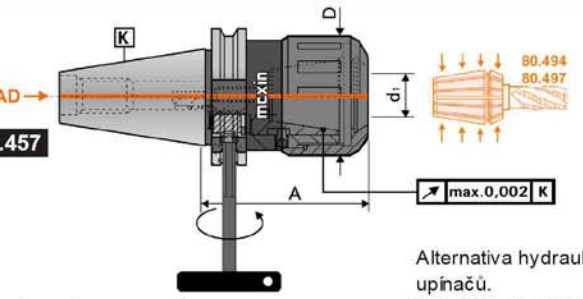

11.457

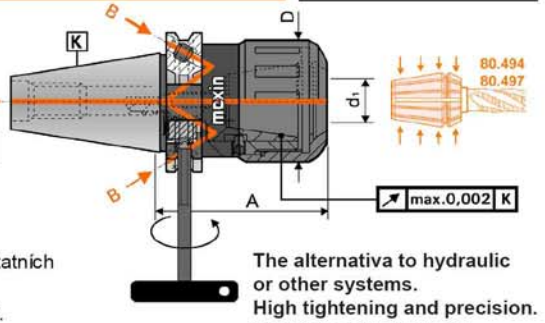

13.457

Alternativa hydraulických a ostatních upínačů.
Vysoká upínací síla a přesnost.
Přívod chlazení středem.

The alternativa to hydraulic or other systems.
High tightening and precision.
Central coolant supply.

UPÍNACÍ MOMENT: / TIGHTENING TORQUE: > 300 Nm - Ø20

česky
english

REF. 11.457	A mm	REF. 13.457	A mm	K ISO		d_1 mm	D mm			
11.457.40.20	80	13.457.40.20	80	40	ER 32	2-20	54	80.457.20	89.190.19	89.206.04
11.457.50.20	110	13.457.50.20	110	50	ER 32	2-20	54	80.457.20	89.190.19	89.206.04
11.457.50.30	120	13.457.50.30	120		ER 40	3-30	65	80.457.30	89.190.41	89.206.06

* DODÁVKA S KLÍČEM — * SUPPLIED WITH WRENCH

POLOTOVAR
pro upínače, vyvrtávací tyče

BLANK ADAPTORS

DIN 69871-A

11.470

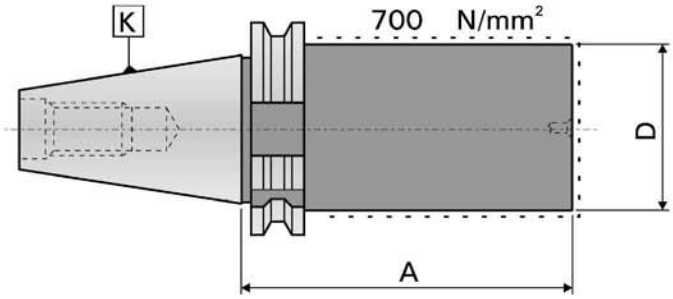

REF. 11.470	K ISO	D mm	A mm
11.470.30.40	30	40,5	160
11.470.40.40	40	40,5	100
11.470.40.40/160		40,5	160
11.470.40.50		50,5	100
11.470.40.50/200		50,5	200
11.470.40.63		63,5	160
11.470.40.63/250		63,5	250
11.470.50.40	50	40,5	100
11.470.50.40/160		40,5	160
11.470.50.50		50,5	100
11.470.50.50/200		50,5	200
11.470.50.63		63,5	200
11.470.50.63/315		63,5	315
11.470.50.95		95,5	200
11.470.50.95/315		95,5	315

DRŽÁK S PŘÍVODEM CHLAZENÍ DO STŘEDU NÁSTROJE
pro nástroje s válcovou stopkou dle DIN 1835-B/E

COOLING FLUID SUPPLY UNIT
for tools with cylindrical shank DIN 1835-B/E

DIN 69871-A

SIMILAR DIN 6359

11.512

n_{max} 4.000 min.$^{-1}$ ¤ p_{max} 25 bar

** Ostatní velikosti se vyrábějí na základě objednávky*

** Other sizes are manufactured under order.*

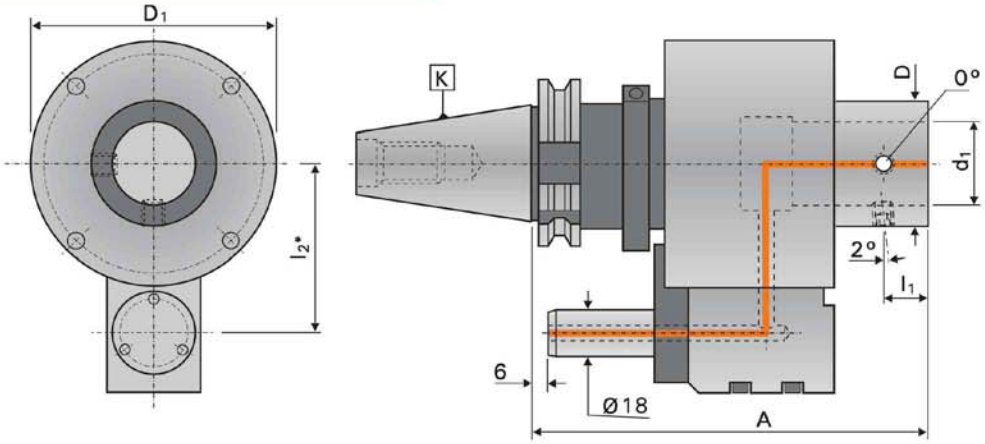

REF. 11.512	K ISO	d_1 G6 mm	A mm	D mm	D_1 mm	l_1 mm	l_2* mm	
11.512.40.25	40	25	152	45	95	15	65	89.121.68
11.512.40.32		32	152	48	95	16	65	89.121.68
11.512.50.32	50	32	152	48	95	16	80	89.121.68
11.512.50.40		40	166	58	110	17	80	89.121.68

PŘÍSLUŠENSTVÍ PRO SKUPINU 521 - COMPLEMENTS OF 512 GRUP

REF. **89.512.00.00**

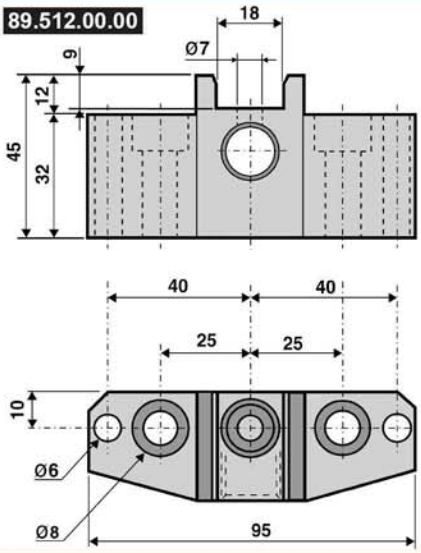

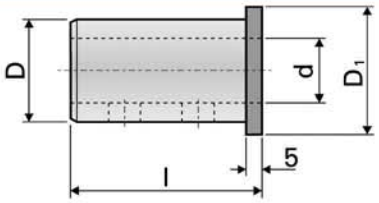

REF. 89.512	D mm	d mm	D_1 mm	l mm
89.512.25.16	25	16	33	55
89.512.25.20		20	33	55
89.512.32.16	32	16	40	60
89.512.32.20		20	40	60
89.512.32.25		25	40	60
89.512.40.16	40	16	48	65
89.512.40.20		20	48	65
89.512.40.25		25	48	65
89.512.40.32		32	48	65

DIN 69871-A

ZÁVITOŘEZNÁ HLAVA S AXIÁLNÍ KOMPENZACÍ
upínání závitníků pomocí ER kleštin s vnitřním čtyřhranem

TAPPING HEAD WITH AXIAL COMPENSATION
Hold tape with DIN 6499 (ER) collets and with inner coolant.

11/13.610

Kompenzace stlačením (C) a vytažením (T).
Stlačení může být blokováno otočením kroužku doprava (A) pro řízení hloubku závitu.
Přívod chlazení středem.

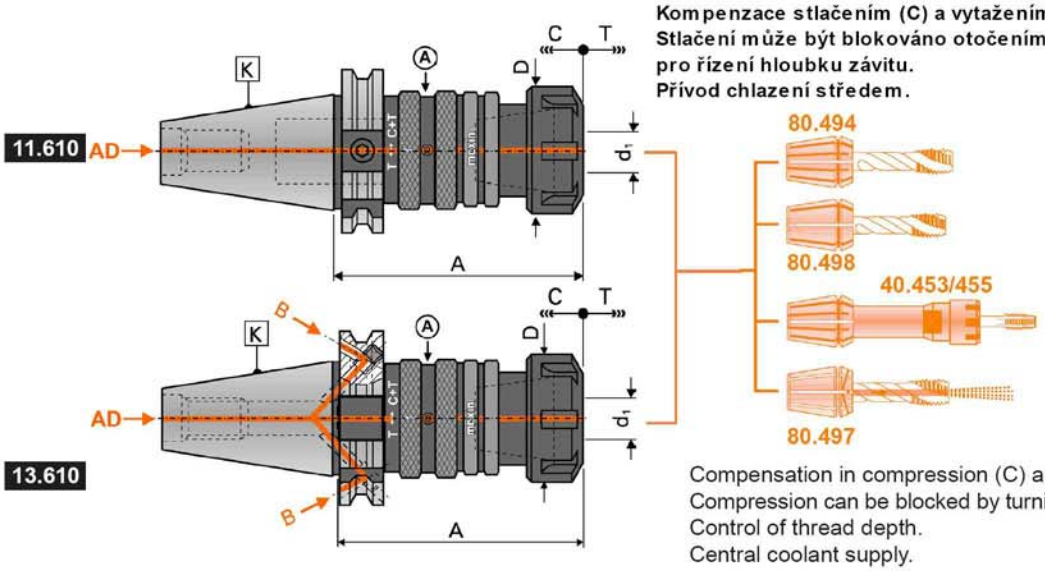

Compensation in compression (C) and tension (T)
Compression can be blocked by turning the rear ring (A)
Control of thread depth.
Central coolant supply.

REF. 11.610	K ISO			A mm	D mm	C mm	T mm		
11.610.30.12	30	ER 16	M3-M12	99	28	5,5	6	80.493.10	89.202.10
11.610.40.12	40	ER 16	M3-M12	100	28	5,5	6	80.493.10	89.202.10
11.610.40.20		ER 25	M4-M20	125	42	10,5	7,5	80.493.16	89.202.16
11.610.40.33		ER 40	M8-M33	141	63	10	10	80.493.26	89.202.26
11.610.50.12	50	ER 16	M3-M12	100	28	5,5	6	80.493.10	89.202.10
11.610.50.20		ER 25	M4-M20	134	42	10,5	7,5	80.493.16	89.202.16
11.610.50.33		ER 40	M8-M33	150	63	10	10	80.493.26	89.202.26
REF. 13.610									
13.610.40.12	40	ER 16	M3-M12	100	28	5,5	6	80.493.10	89.202.10
13.610.40.20		ER 25	M4-M20	125	42	10,5	7,5	80.493.16	89.202.16
13.610.40.33		ER 40	M8-M33	141	63	10	10	80.493.26	89.202.26
13.610.50.12	50	ER 16	M3-M12	100	28	5,5	6	80.493.10	89.202.10
13.610.50.20		ER 25	M4-M20	134	42	10,5	7,5	80.493.16	89.202.16
13.610.50.33		ER 40	M8-M33	150	63	10	10	80.493.26	89.202.26

* DODÁVKA S KLÍČEM * SUPPLIED WITH WRENCH

ZÁVITOŘEZNÁ POUZDRA S AXIÁLNÍ KOMPENZACÍ
s rychlo výměnným systémem Bilz
QUICK CHANGE TAPPING HEAD WITH AXIAL COMPENSATION
with tap chucks bushings system Bilz

DIN 69871-A

11.620

KOMPENZACE STLAČENÍM (C) A VYSUNUTÍM (T)

COMPENSATION IN COMPRESSION (C) AND TENSION (T)

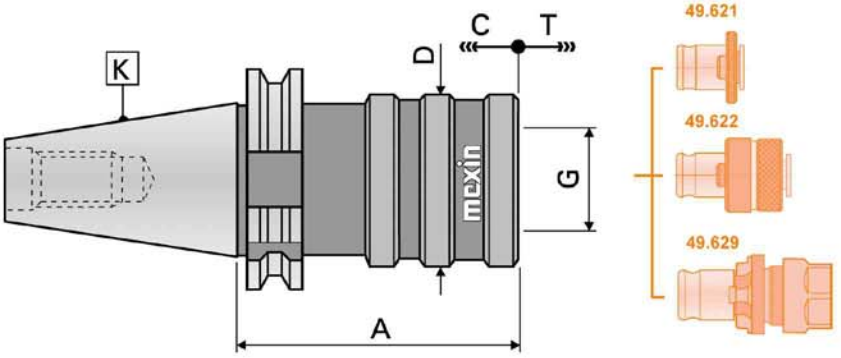

REF. 11.620	K ISO	G No.	G Ø		A mm	D mm	C mm	T mm		
11.620.30.12	30	1	19	M 3-M 12	63	38	9	9	49.621.12.xx	49.622.12.xx
11.620.40.12	40	1	19	M 3-M 12	68	38	9	9	49.621.12.xx	49.622.12.xx
11.620.40.20		2	31	M 8-M 20	93	55	15	15	49.621.20.xx	49.622.20.xx
11.620.40.33		3	48	M 14-M 33	138	79	24	24	49.621.33.xx	49.622.33.xx
11.620.50.12	50	1	19	M 3-M 12	80	38	9	9	49.621.12.xx	49.622.12.xx
11.620.50.20		2	31	M 8-M 20	102	55	15	15	49.621.20.xx	49.622.20.xx
11.620.50.33		3	48	M 14-M 33	135	79	24	24	49.621.33.xx	49.622.33.xx

ZÁVITOŘEZNÁ POUZDRA PRO ŘEZÁNÍ NATVRDO
bez axiální kompenzace, rychlá výměna systémem Bilz
QUICK CHANGE TAPPING HEAD FOR RIGID TAPPING
with tap chucks bushing system Bilz

DIN 69871-A

11.630

PŘÍVOD CHLAZENÍ STŘEDEM

WITH INNER COOLANT

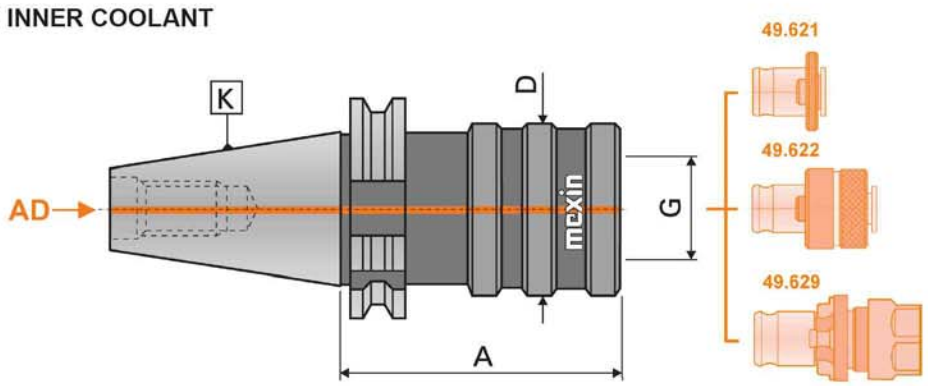

česky
english

REF. 11.630	K ISO	G No.	G Ø		A mm	D mm		
11.630.30.12	30	1	19	M 3-M 12	60	33	49.621.12.xx	49.622.12.xx
11.630.40.12	40	1	19	M 3-M 12	67	33	49.621.12.xx	49.622.12.xx
11.630.40.20		2	31	M 8-M 20	90	50	49.621.20.xx	49.622.20.xx
11.630.40.33		3	48	M 14-M 33	117	72	49.621.33.xx	49.622.33.xx
11.630.50.12	50	1	19	M 3-M 12	78	33	49.621.12.xx	49.622.12.xx
11.630.50.20		2	31	M 8-M 20	101	50	49.621.20.xx	49.622.20.xx
11.630.50.33		3	48	M 14-M 33	125	72	49.621.33.xx	49.622.33.xx

NAREX MTE®

RYCHLOVÝMĚNNÉ KONCOVKY
s bezpečnostní spojkou (622) a bez spojky (621, 629)

QUICK CHANGE ADAPTERS WITH AND WITHOUT OVERLOAD CLUTCH

49.621/629

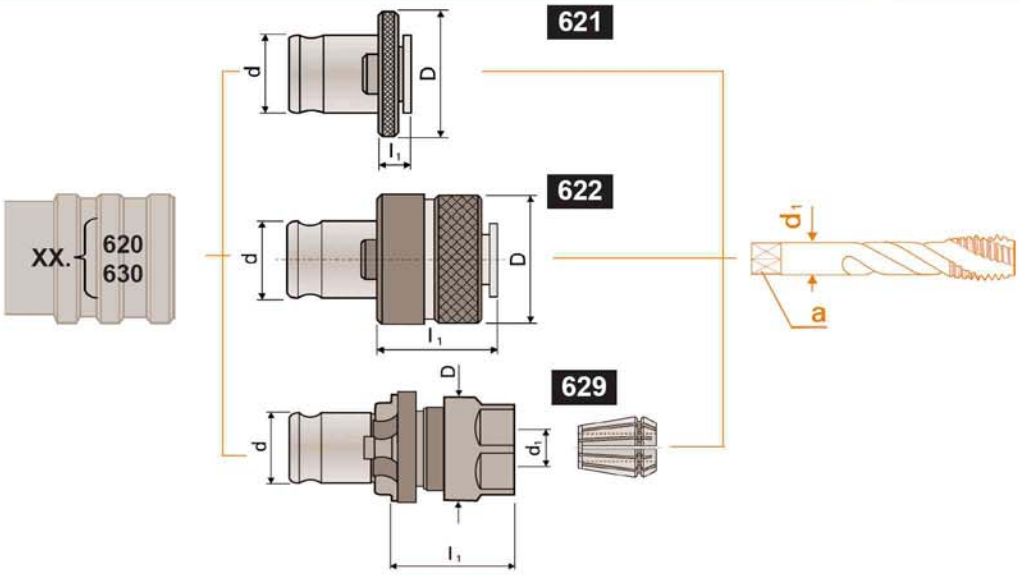

49.621.12

d = 19 mm l_1 = 7 mm
D = 30 mm

REF.	DIN d_1 x a mm		
49.621.12.02	2,8	x	2,1
49.621.12.03	3,5	x	2,7
49.621.12.04	4	x	3
49.621.12.05	4,5	x	3,4
49.621.12.06	5,5	x	3,4
49.621.12.07	6	x	4,9
49.621.12.08	7	x	5,5
49.621.12.09	8	x	6,2
49.621.12.10	9	x	7
49.621.12.11	10	x	8
49.621.12.12	11	x	9
49.621.12.13	12	x	9

49.621.20

d = 31 mm l_1 = 11 mm
D = 48 mm

REF.	DIN d_1 x a mm		
49.621.20.07	6	x	4,9
49.621.20.08	7	x	5,5
49.621.20.09	8	x	6,2
49.621.20.10	9	x	7
49.621.20.11	10	x	8
49.621.20.12	11	x	9
49.621.20.13	12	x	9
49.621.20.14	14	x	11
49.621.20.15	16	x	12
49.621.20.16	18	x	14,5
49.621.20.17	20	x	16
49.621.20.18	22	x	18

49.621.33

d = 48 mm l_1 = 14 mm
D = 70 mm

REF.	DIN d_1 x a mm		
49.621.33.12	11	x	9
49.621.33.13	12	x	9
49.621.33.14	14	x	11
49.621.33.15	16	x	12
49.621.33.16	18	x	14,5
49.621.33.17	20	x	16
49.621.33.18	22	x	18
49.621.33.19	25	x	20
49.621.33.20	28	x	22
49.621.33.21	32	x	24
49.621.33.22	36	x	29

49.622.12

d = 19 mm l_1 = 25 mm
D = 32 mm

REF.	DIN d_1 x a mm		
49.622.12.02	2,8	x	2,1
49.622.12.03	3,5	x	2,7
49.622.12.04	4	x	3
49.622.12.05	4,5	x	3,4
49.622.12.06	5,5	x	3,4
49.622.12.07	6	x	4,9
49.622.12.08	7	x	5,5
49.622.12.09	8	x	6,2
49.622.12.10	9	x	7
49.622.12.11	10	x	8
49.622.12.12	11	x	9
49.622.12.13	12	x	9

49.622.20

d = 31 mm l_1 = 34 mm
D = 50 mm

REF.	DIN d_1 x a mm		
49.622.20.07	6	x	4,9
49.622.20.08	7	x	5,5
49.622.20.09	8	x	6,2
49.622.20.10	9	x	7
49.622.20.11	10	x	8
49.622.20.12	11	x	9
49.622.20.13	12	x	9
49.622.20.14	14	x	11
49.622.20.15	16	x	12
49.622.20.16	18	x	14,5
49.622.20.17	20	x	16
49.622.20.18	22	x	18

49.622.33

d = 48 mm l_1 = 45 mm
D = 72 mm

REF.	DIN d_1 x a mm		
49.622.33.10	9	x	7
49.622.33.12	11	x	9
49.622.33.13	12	x	9
49.622.33.14	14	x	11
49.622.33.15	16	x	12
49.622.33.16	18	x	14,5
49.622.33.17	20	x	16
49.622.33.18	22	x	18
49.622.33.19	25	x	20
49.622.33.20	28	x	22
49.622.33.21	32	x	24
49.622.33.22	36	x	29

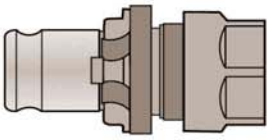

49.629.19.12

d = 19 mm l_1 = 29 mm
D = 28 mm

REF.		
49.629.19.12	ER 16	M2-M10

49.629.31.20

d = 31 mm l_1 = 38 mm
D = 42 mm

REF.		
49.629.19.12	ER 16	M2-M10

česky
english

TABULKA RYCHLOVÝMĚNNÝCH KONCOVEK
SELECTION TABLE OF TAP ADAPTERS

49.621/629

"XX"	Ø X □	DIN 352	DIN 5156 5157	DIN 371	DIN 374	DIN 376	DIN 371	DIN 374 376
01	2,5 x 2,1	M 1/1,8		M 1/1,8	M 3,5	M 3,5	1/16"	
							Nr. 0 / 1	
02	2,8 x 2,1	M 2		M 2	M 4	M 4	3/32"	
		M 2,2		M 2,2			Nr. 2	
		M 2,5		M 2,5			Nr. 3	
03	3,5 x 2,7	M 3		M 3	M 5	M 5	1/8"	
							Nr. 4	
							Nr. 5	
04	4 x 3	M 3,5		M 3,5	M 5,5	M 5,5	Nr. 6	
05	4,5 x 3,4	M 4		M 4	M 6	M 6	5/32"	
							Nr. 8	
06	5,5 x 4,3				M 7	M 7		
07	6 x 4,9	M 4,5	G1/16"	M 4,5	M 8	M 8	Nr.10/12	
		M 5		M 5			3/16"	1/4"
		M 6		M 6			7/32"	5/16"
		M 7						
		M 8						
08	7 x 5,5	M 10	G 1/8"	M 7	M10	M 10	1/4"	3/8"
09	8 x 6,2	M 11		M 8	M 11	M 11	5/16"	7/16"
10	9 x 7	M 12		M 9	M12	M 12	3/8"	1/2"
11	10 x 8			M10				
12	11 x 9	M 14	G 1/4"		M14	M 14	9/16"	
13	12 x 9	M 16	G 3/8"		M16	M 16	5/8"	
14	14 x 11	M 18			M18	M 18	11/16"	
								3/4"
15	16 x 12	M 20	G 1/2"		M20	M 20	13/16"	
16	18 x 14,5	M 22	G 5/8"		M22	M 22	7/8"	
		M 24			M24	M 24	15/16"	
17	20 x 16	M 27	G 3/4"		M27	M 27	1"	
18	22 x 18	M 30	G 7/8		M30	M 30	1.1/8"	
19	25 x 20	M 33	G1"		M33	M 33	1.1/4"	
20	28 x 22	M 36	G1.1/8"		M36	M 36	1.3/8"	
21	32 x 24	M 39	G1.1/4"		M39	M 39	1.1/2"	
		M 42			M42	M 42	1.5/8"	
22	36 x 29	M 45	G1.3/8"		M45	M 45	1.3/4"	
		M 48	G1.1/2"		M48	M 48		1.7/8"

česky
english

NAREX MTE®

TABULKA RYCHLOVÝMĚNNÝCH KONCOVEK

SELECTION TABLE OF TAP ADAPTERS

A = REDUKOVANÁ STOPKA / REDUCED SHANK

B = ZESÍLENÁ STOPKA / REINFORCED SHANK

"XX"	ø X □	M - MF		UNC - UNF		BSW - BSF		BA
		A	B	A	B	A	B	A
30	2,24 x 1,8	M 3		Nr. 5		1/8		
31	2,5 x 2	M 3,5	M 1,0/ 2	Nr. 6	Nr. 0			Nr.11
					Nr. 1			Nr.10
								Nr. 9
32	2,8 x 2,24		M 2,2		Nr. 2			Nr. 8
			M 2,5		Nr. 3			Nr. 7
								Nr. 6
33	3,15 x 2,5	M 4	M 3		Nr. 4		1/8	Nr. 5
				Nr. 8	Nr. 5			
34	3,55 x 2,8	M 4,5	M 3,5	Nr.10	Nr. 6	3/16		Nr. 4
35	4 x 3,15	M 5	M 4	Nr.12		7/32		
36	4,5 x 3,55	M 6	M 4,5	1/4	Nr. 8	1/4		Nr. 3
37	5 x 4		M 5		Nr.10		3/16	Nr. 2
38	5,6 x 4,5	M 7			Nr.12	9/32	7/32	Nr. 1
39	6,3 x 5	M 8	M 6	5/16	1/4	5/16	1/4	Nr. 0
40	7,1 x 5,6	M 9	M 7	3/8		3/8	9/32	
41	8 x 6,3	M10	M 8	7/16	5/16	7/16	5/16	
42	9 x 7,1	M12	M 9	1/2		1/2		
11	10 x 8		M10		3/8		3/8	
43	11,2 x 9	M 14		9/16		9/16		
44	12,5 x 10	M 16		5/8		5/8		
45	14 x 11,2	M 18				11/16		
		M 20		3/4		3/4		
46	16 x 12,5	M 22		7/8		7/8		
47	18 x 14	M 24		1		1		
17	20 x 16	M 27		1.1/8		1.1/8		
		M 30						
48	22,4 x 18	M 33		1.1/4		1.1/4		
19	25 x 20	M 36		1.3/8		1.3/8		
49	28 x 22,4	M 39		1.1/2		1.1/2		
		M 42				1.5/8		
50	31,5 x 25	M 45		1.3/4		1.3/4		
		M 48						
51	35,45 x 28	M 52		2		2		

česky
english

ANTIVIBRAČNÍ FRÉZOVACÍ TRNY
pro frézy s příčnou unášecí drážkou DIN 138
ANTIVIBRATORY SHELL MILL ADAPTORS
for cutters with driving slot DIN 138

DIN 69871-A

A11.160

SPECIÁLNĚ URČENO PRO VÝROBU FOREM A ZÁPUSTEK
SPECIAL FOR MOULD AND DIE MAKERS

NEW NUEVO

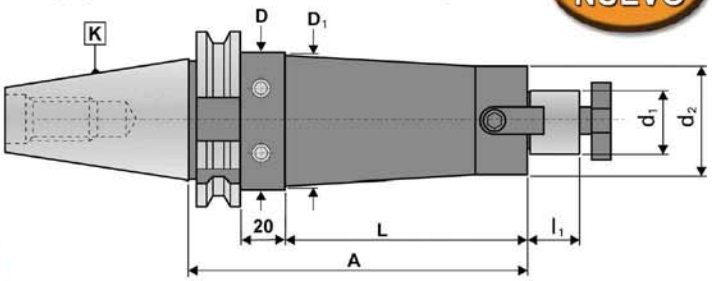

POROVNÁNÍ PŘI POUŽITÍ ANTIVIBRAČNÍHO DRŽÁKU
COMPARISON WHEN USING AN ANTIVIBRATORY TOOLHOLDER

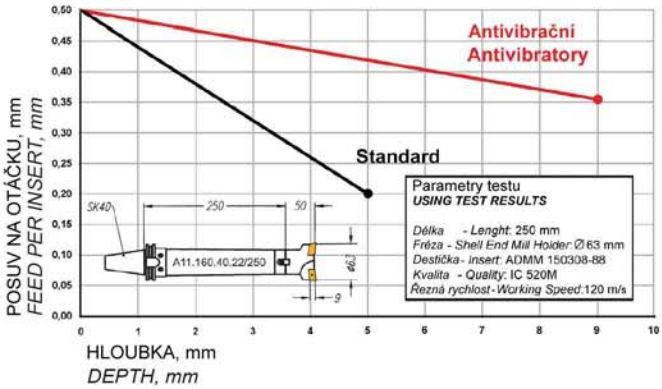

Vibrace jsou redukovány až o 60% ve srovnání se standardním držákem oproti držáku vyrobeného s materiálu s antivibračními vlastnostmi.

Vibration reduced up to 60% compared to any other conventional shell mill adaptor, as they are manufactured with materials and mechanisms having antivibration properties.

DIN 69871-A	K ISO	L mm	D mm	D_1 mm	d_1 h_6 mm	A mm	l_1 mm	d_2 mm
A11.160.40.16/150	40	111	50	45	16	150	17	36
A11.160.40.16/200		161	50	45	16	200	17	36
A11.160.40.16/250		211	50	45	16	250	17	36
A11.160.40.16/300		261	50	45	16	300	17	36
A11.160.40.22/150		111	50	47	22	150	19	44
A11.160.40.22/200		161	50	47	22	200	19	44
A11.160.40.22/250		211	50	47	22	250	19	44
A11.160.40.22/300		261	50	47	22	300	19	44
A11.160.40.27/150		111	50	50	27	150	21	54
A11.160.40.27/200		161	50	50	27	200	21	54
A11.160.40.27/250		211	50	50	27	250	21	54
A11.160.40.27/300		261	50	50	27	300	21	54
A11.160.50.16/150	50	111	80	64	16	150	17	36
A11.160.50.16/200		161	80	78	16	200	17	36
A11.160.50.16/250		211	80	78	16	250	17	36
A11.160.50.16/300		261	80	78	16	300	17	36
A11.160.50.16/400		361	80	78	16	400	17	36
A11.160.50.22/200		161	80	78	22	200	19	44
A11.160.50.22/250		211	80	78	22	250	19	44
A11.160.50.22/300		261	80	78	22	300	19	44
A11.160.50.22/400		361	80	78	22	400	19	44
A11.160.50.22/500		461	80	78	22	500	19	44
A11.160.50.27/200		161	80	78	27	200	21	54
A11.160.50.27/250		211	80	78	27	250	21	54
A11.160.50.27/300		261	80	78	27	300	21	54
A11.160.50.27/400		361	80	78	27	400	21	54
A11.160.50.27/500		461	80	78	27	500	21	54
A11.160.50.32/200		161	80	78	32	200	24	64
A11.160.50.32/250		211	80	78	32	250	24	64
A11.160.50.32/300		261	80	78	32	300	24	64
A11.160.50.32/400		361	80	78	32	400	24	64
A11.160.50.32/500		461	80	78	32	500	24	64

česky
english

NAREX MTE®

ANTIVIBRAČNÍ DRŽÁK PRO DOKONČOVACÍ FRÉZY
pro přední dokončovací frézu se závitovým upínáním
ANTIVIBRATORY END MILL ADAPTORS
for frontal End Mill support screwed shanks

DIN 69871-A

A11.315

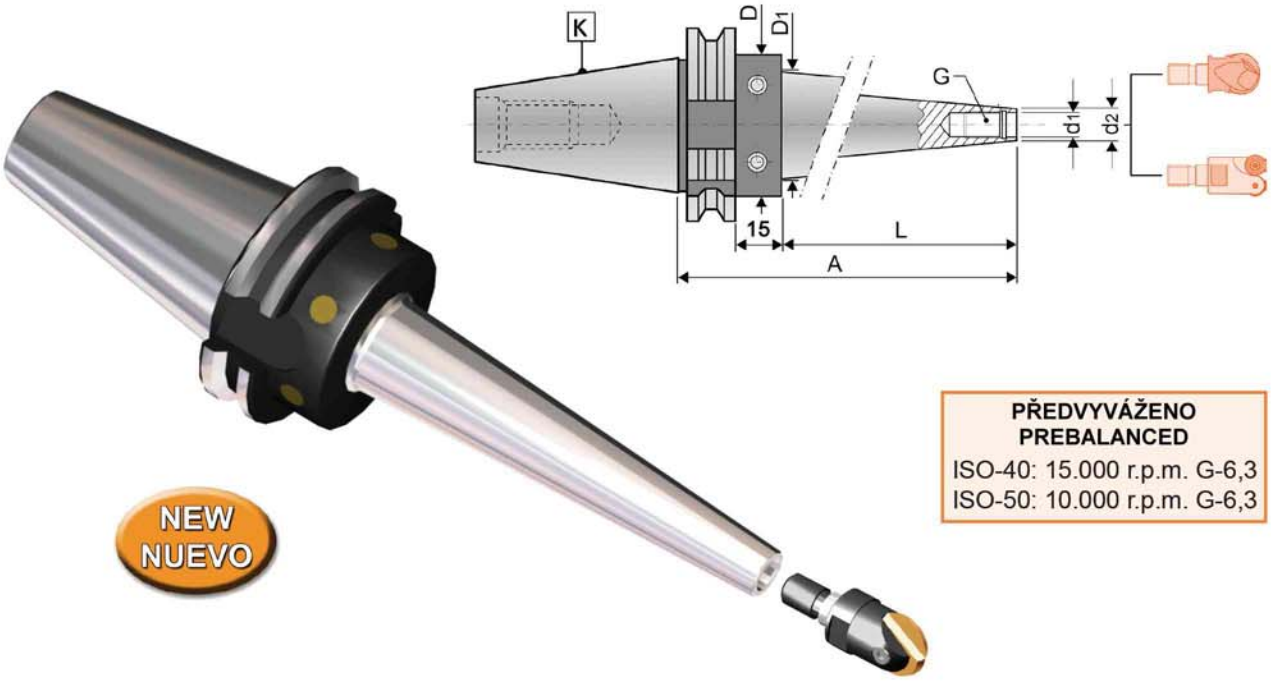

PŘEDVYVÁŽENO
PREBALANCED
ISO-40: 15.000 r.p.m. G-6,3
ISO-50: 10.000 r.p.m. G-6,3

Antivibrační upínače pro dokončovací frézování jsou vyrobeny s materiálu s mechanickými antivibračními vlastnostmi. Standardní i extra dlouhá provedení jsou vhodná pro výrobu forem a speciální výrobu.

Antivibratory Shell Mill Adaptors manufactured with materials and mechanisms having antivibration properties. Standard and extra long lengths, suitable for moulding and special manufactures.

DIN 69871-A	K ISO	L mm	D_1 mm	A mm	D mm	d_1 mm	G mm	d_2 mm
A11.315.40.10/200	40	165	35	200	50	10,5	M10	18
A11.315.40.10/250		215	41	250	50	10,5	M10	18
A11.315.40.10/300		265	46	300	50	10,5	M10	18
A11.315.40.12/200		165	38	200	50	12,5	M12	21
A11.315.40.12/250		215	44	250	50	12,5	M12	21
A11.315.40.12/300		265	49	300	50	12,5	M12	21
A11.315.40.16/200		165	46	200	50	17	M16	29
A11.315.40.16/250		215	48	250	50	17	M16	29
A11.315.40.16/300		265	50	300	50	17	M16	29
A11.315.50.12/250	50	215	44	250	80	12,5	M12	21
A11.315.50.12/300		265	49	300	80	12,5	M12	21
A11.315.50.12/400		365	60	400	80	12,5	M12	21
A11.315.50.16/250		215	52	250	80	17	M16	29
A11.315.50.16/300		265	57	300	80	17	M16	29
A11.315.50.16/400		365	68	400	80	17	M16	29
A11.315.50.16/500		465	78	500	80	17	M16	29

česky
english

ISO 50 držák podle DIN 69871 a JIS 6339-BT lze použít shodně s normou DIN 2080 při použití speciálního čepu a přizpůsobení stroje (vliv usnášecích kamenů).

ISO 50 Axial compensation Toolholders as per DIN 69871 and JIS 6339-BT could become DIN 2080. Tapers by using the special pull stud.

Ref. **A85.752.50.50**

NAREX MTE®
machine tools equipment

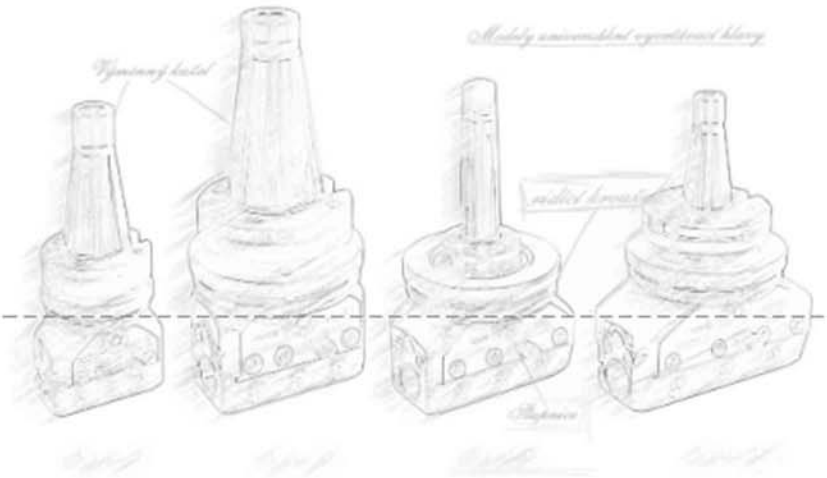

NAREX MTE s.r.o.
Moskevská 63
CZ-101 00 Praha 10
Czech Republic

phone: +420 246 002 321, +420 246 002 251
fax: + 420 246 002 335

e-mail: obchod@narexmte.cz
http://www.narexmte.cz

Majitelem ochranné známky „narex“ je společnost NAREX Česká Lípa, a. s., Česká Republika
NAREX MTE, s. r. o. má právo k trvalému bezplatnému užívání této ochranné známky.

NAREX MTE®