ALGRA
Meccanica di precisione

S1 DIN 5482

PAG. - PAGE - PAGE - SEITE 13-22

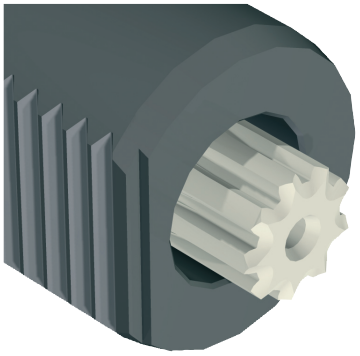

S3 DIN 5480

PAG. - PAGE - PAGE - SEITE 23-32

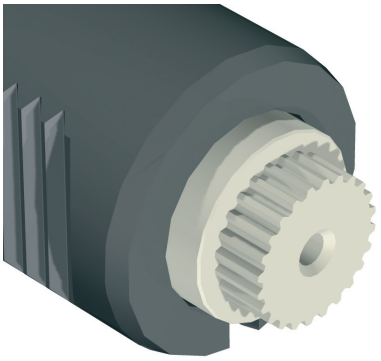

B BARUFFALDI

PAG. - PAGE - PAGE - SEITE 33-46

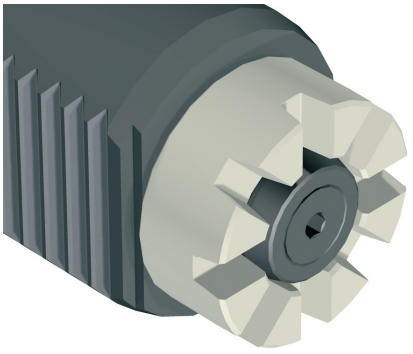

ALGRA S.p.A. - divisione accessori
Via Manzoni 41 - 24031 Almenno S. Salvatore (BG) - Tel. ++39 035.64.20.51 - Fax ++39 035.64.01.28 - algra.accessori@algra.it - www.algra.it

ALGRA
Meccanica di precisione

D DIN 1809 PAG. - PAGE - PAGE - SEITE 47-54

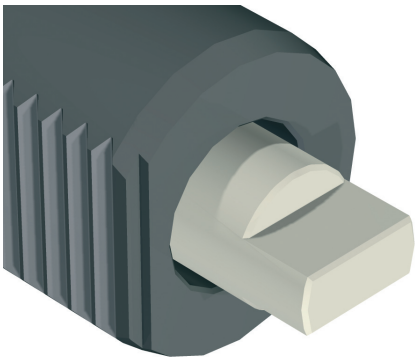

A ACCESSORI PAG. - PAGE - PAGE - SEITE 55-62

ALGRA S.p.A. - divisione accessori
Via Manzoni 41 - 24031 Almenno S. Salvatore (BG) - Tel. ++39 035.64.20.51 - Fax ++39 035.64.01.28 - algra.accessori@algra.it - www.algra.it

ALGRA
Meccanica di precisione

DIN 5482

PRESA DI MOTO
COUPLING - ACCOUPLEMENT - KUPPLUNG

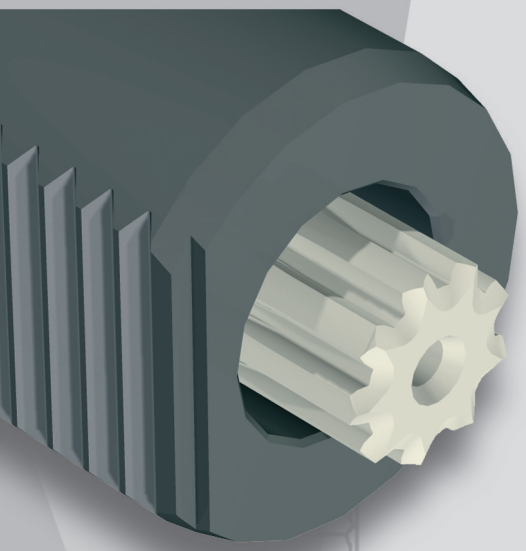

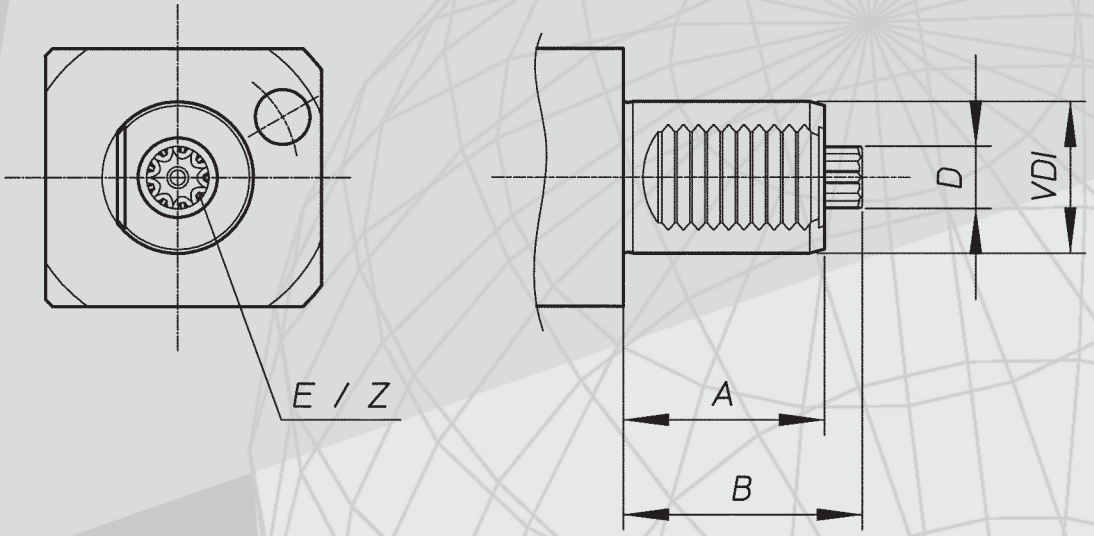

VDI	A	B	D	E	Z
30	45	55	14,5	B15X12	8
40	53	63	16,5	B17X14	9
50	78	93	19,5	B20X17	11
60	94	108	24,5	B25X22	14

ALGRA S.p.A. - divisione accessori
Via Manzoni 41 - 24031 Almenno S. Salvatore (BG) - Tel. ++39 035.64.20.51 - Fax ++39 035.64.01.28 - algra.accessori@algra.it - www.algra.it

ALGRA
Meccanica di precisione

DIN 5480

PRESA DI MOTO
COUPLING - ACCOUPLEMENT - KUPPLUNG

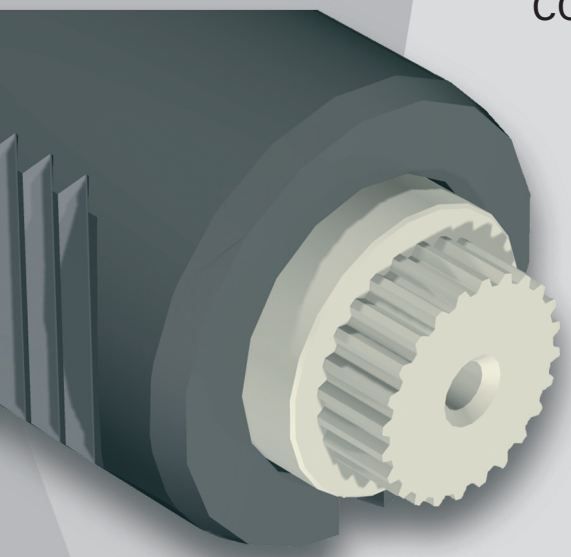

S3
DIN 5480

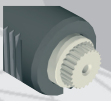

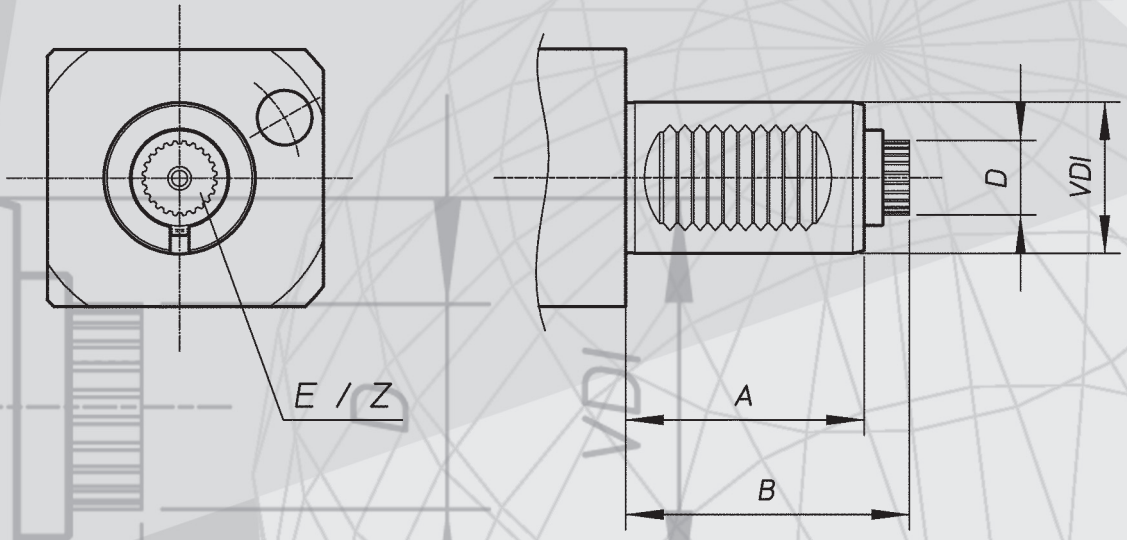

VDI	A	B	D	E	Z
20	35	51	10,8	W11X0,8	12
25	48	57	13,8	W14X0,8	16
30	55	67	15,8	W16X0,8	18
40	63	75	19,8	W20X0,8	24
50	78	93	23,8	W24X1,25	18

ALGRA S.p.A. - divisione accessori
Via Manzoni 41 - 24031 Almenno S. Salvatore (BG) - Tel. ++39 035.64.20.51 - Fax ++39 035.64.01.28 - algra.accessori@algra.it - www.algra.it

ALGRA
Meccanica di precisione

BARUFFALDI

PRESA DI MOTO
COUPLING - ACCOUPLEMENT - KUPPLUNG

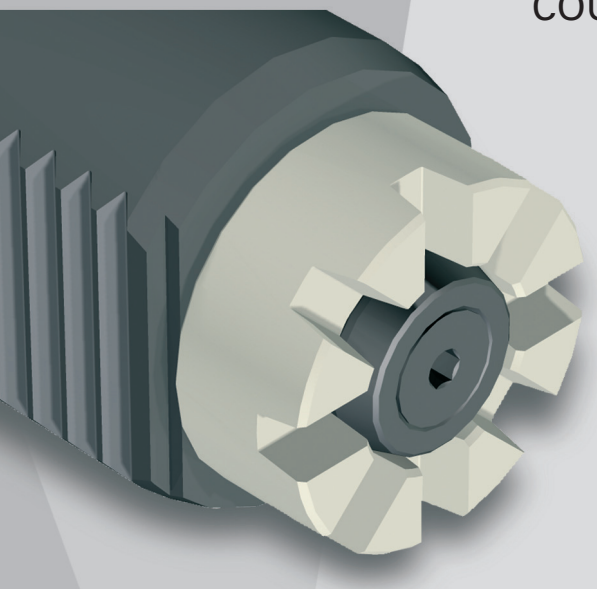

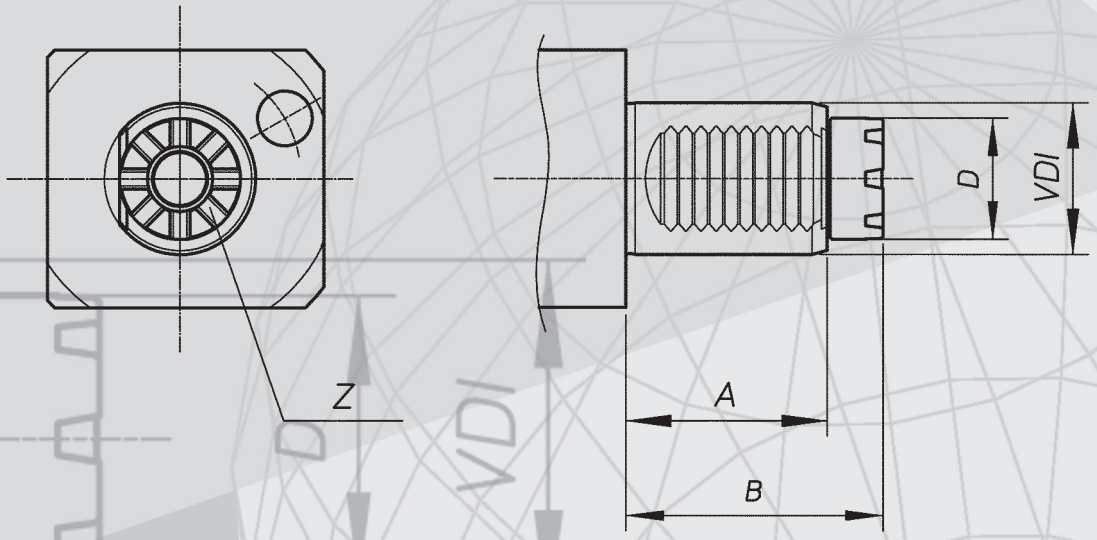

B
BARUFFALDI

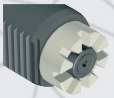

VDI	A	B	D	Z	
20	35	44	19	6	
30	45/53	59	24	6	
40	53	68	32	8	
50	70	84	40	8	
60	83	100	43	8	

ALGRA S.p.A. - divisione accessori
Via Manzoni 41 - 24031 Almenno S. Salvatore (BG) - Tel. ++39 035.64.20.51 - Fax ++39 035.64.01.28 - algra.accessori@algra.it - www.algra.it

ALGRA
Meccanica di precisione

DIN 1809

PRESA DI MOTO
COUPLING - ACCOUPLEMENT - KUPPLUNG

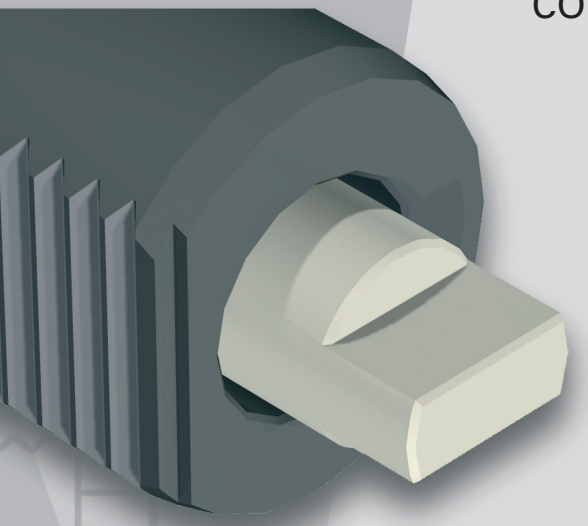

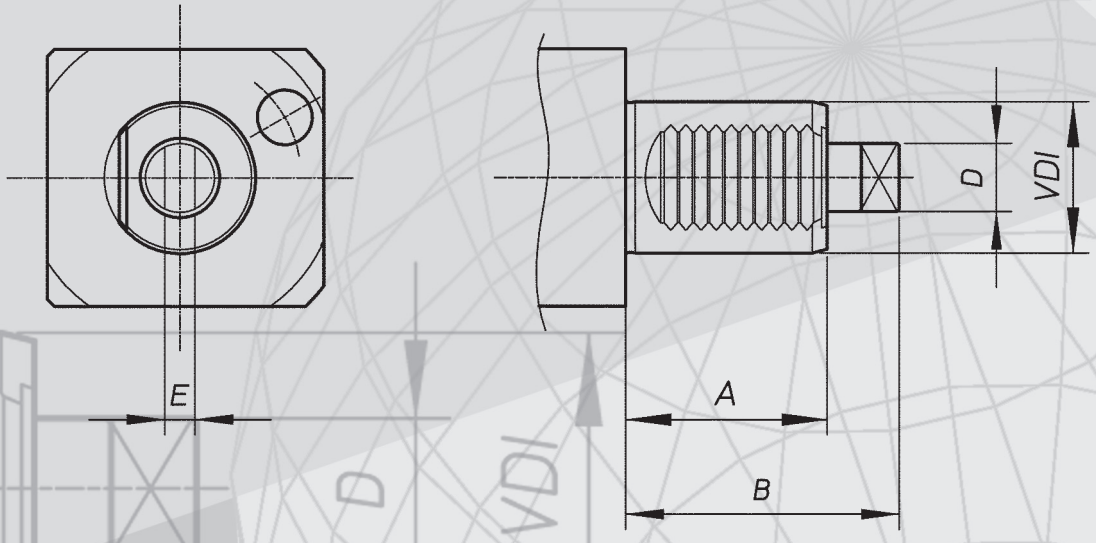

D

DIN 1809

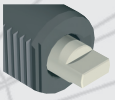

VDI	A	B	D	E	
20	35	48	10	5	
30	45	62	12	6	
40	53	72	18	8	
50	78	92	24	13	
60	83	110	29	14	