Accessori
Accessories

Contropunte
Tailstocks

Contropunte manuali
Manual tailstocks

CP3V - CP4V

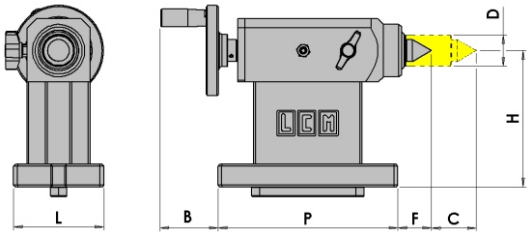

Modelli - Caratteristiche Models - Specifications	Cono morse Morse Taper	H	C	L	P	F	B	D
CP3V110	3	110	50	100	200	37	63	35
CP3V127	3	127	50	100	200	37	63	35
CP3V151	3	151	50	100	200	37	63	35
CP3V180	3	180	50	100	200	37	63	35
CP3V215	3	215	50	100	200	37	63	35
CP3V235	3	235	50	100	200	37	63	35
CP4V151	4	151	50	100	250	30	19	55
CP4V180	4	180	50	100	250	30	19	55
CP4V215	4	215	50	100	250	30	19	55
CP4V235	4	235	50	100	250	30	19	55

Contropunte pneumatiche
Pneumatic tailstocks

CP3P - CP4P

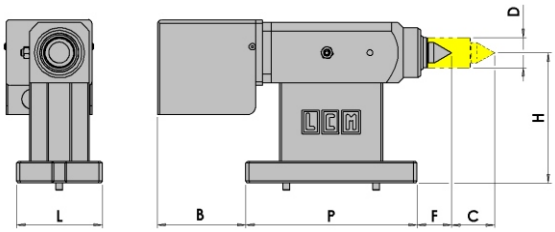

Modelli - Caratteristiche Models - Specifications	Cono morse Morse Taper	H	C	L	P	F	B	D
CP3P127	3	127	50	100	200	37	102	35
CP3P151	3	151	50	100	200	37	102	35
CP3P180	3	180	50	100	200	37	102	35
CP3P215	3	215	50	100	200	37	102	35
CP3P235	3	235	50	100	200	37	102	35
CP4P151	4	151	50	100	250	30	87	55
CP4P180	4	180	50	100	250	30	87	55
CP4P215	4	215	50	100	250	30	87	55
CP4P235	4	235	50	100	250	30	87	55

Base reclinabile per contropunta
Tilting base for tailstock

RB3 - RB4

Base utile ad inclinare la contropunta su un lato mantenendo l'allineamento con la tavola. Disponibile per tutte le versioni di contropunte.

Base useful to tilt the tailstock to one side maintaining the alignment with the table. Available for all versions of tailstocks.

RB3 Base reclinabile per contropunte modello **CP3_**
RB4 Base reclinabile per contropunte modello **CP4_**

RB3 Tilting base for tailstocks model **CP3_**
RB4 Tilting base for tailstocks model **CP4_**

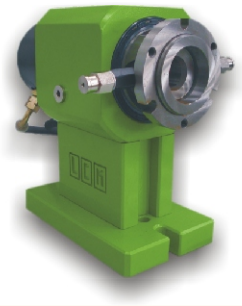

Controsupporti
Support spindles

Controsupporto con bloccaggio pneumatico
Support spindle with pneumatic clamp

CSPS

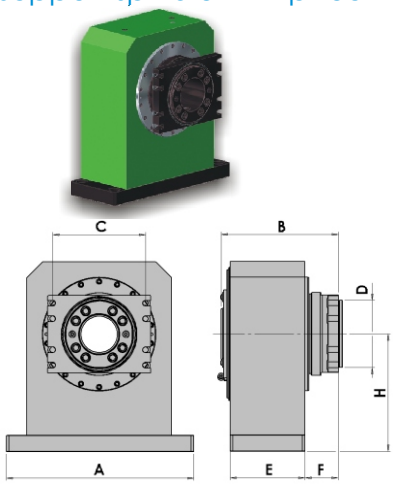

Modelli - Caratteristiche Models - Specifications	Coppia di bloccaggio (6 Bar) Clamp torque (6 Bar)	H	D	C	A	E	F	B
CSPS151	1000 Nm	151	130	180	330	145	65	227
CSPS180	1000 Nm	180	130	180	330	145	65	227
CSPS215	1000 Nm	215	130	180	330	145	65	227
CSPS250	1000 Nm	250	130	180	330	145	65	227

Controsupporto con bloccaggio idraulico
Support spindle with hydraulic clamp

CSIT

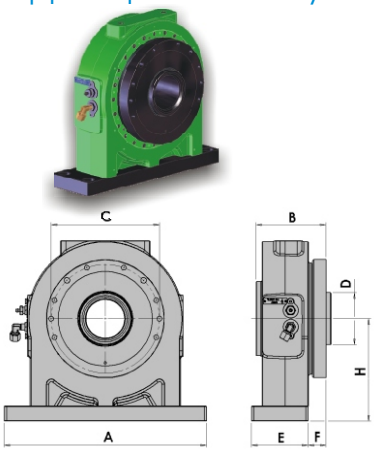

Modelli - Caratteristiche Models - Specifications	Coppia di bloccaggio (50 Bar) Clamp torque (50 Bar)	H	D	C	A	E	F	B
CSIT180	1300 Nm	180	110	230	430	120	38	149
CSIT215	1300 Nm	215	110	230	430	120	38	149
CSIT250	1300 Nm	250	110	230	430	120	38	149
CSIT300	1300 Nm	300	110	230	430	120	38	149

Controsupporto con bloccaggio idraulico
Support spindle with hydraulic clamp

CSIS

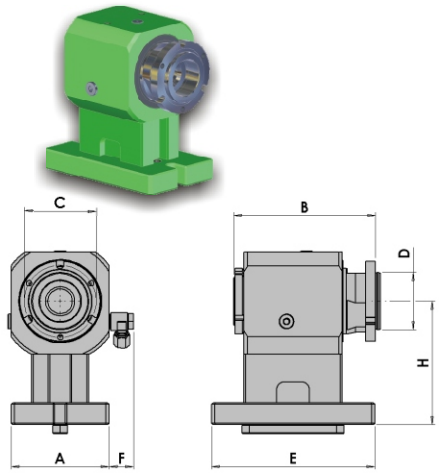

Modelli - Caratteristiche Models - Specifications	Coppia di bloccaggio (100 Bar) Clamp torque (100 Bar)	H	D	C	A	E	F	B
CSIS151	560 Nm	151	70	88	120	200	30	174
CSIS180	560 Nm	180	70	88	120	200	30	174
CSIS215	560 Nm	215	70	88	120	200	30	174
CSIS250	560 Nm	250	70	88	120	200	30	174

I controsupporti CSIS possono essere dotati di un distributore idraulico/pneumatico a 2 canali
The CSIS support spindles can be equipped with a hydraulic/pneumatic distributor with 2 passages.

Accessori - Sistemi di presa
Accessories - Workholding

Sistemi manuali
Manual systems

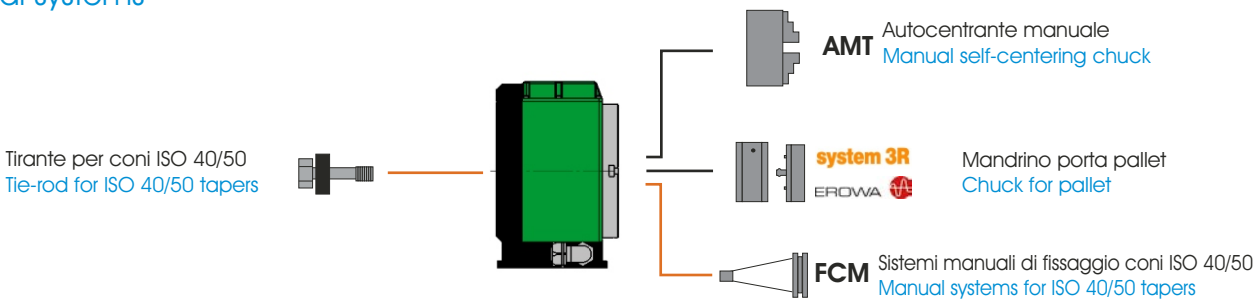

Sistemi automatici
Automatic systems

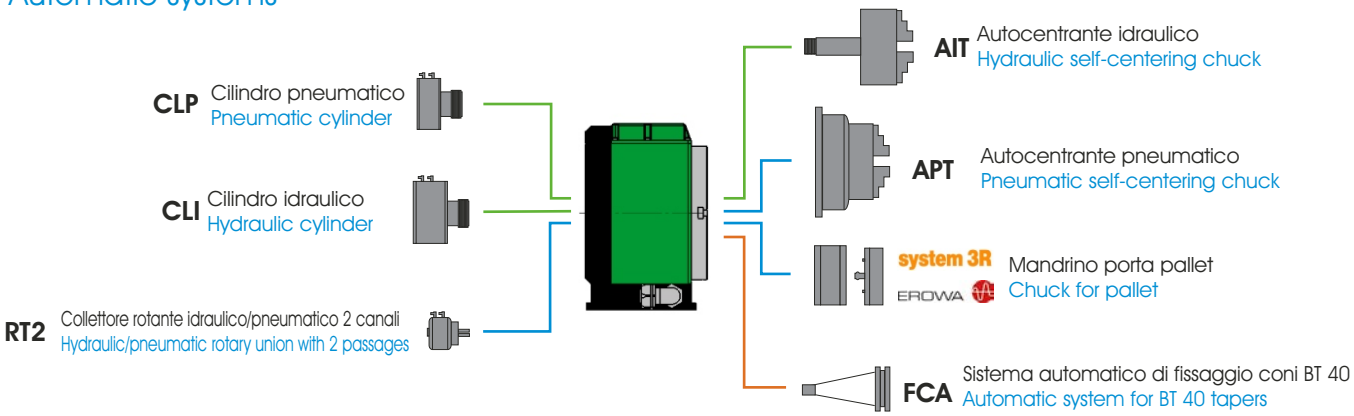

Autocentranti manuali 3 griffe
Manual 3 jaw chucks

AMT

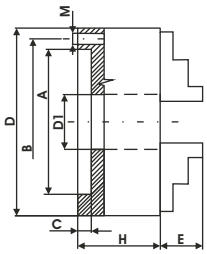

Modelli - Caratteristiche Models - Specifications	D	D1	A	B	C	E	H	M	Peso Weight
AMT100	100	20	70	83	3	17	50	3xM8	Kg 2,8
AMT125	125	32	90	108	4	20	59,5	3xM8	Kg 4,8
AMT160	160	42	125	140	4	32	68,1	3xM10	Kg 8,5
AMT200	200	55	160	176	4	29	78	3xM10	Kg 16
AMT250	250	76	200	224	5	34	89	3xM12	Kg 26
AMT315	315	103	260	286	5	43	96,2	6xM16	Kg 43

Autocentranti automatici a 3 griffe con cilindro pneumatico
Automatic 3 jaw chucks with pneumatic cylinder

APT

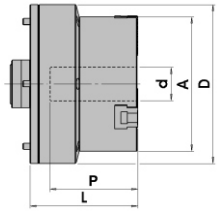

Modelli - Caratteristiche Models - Specifications	Forza di serraggio (6 Bar) Gripping force (6 Bar)	Per tavole grandezza For tables size	D	d x P	A	L
APT200	5000 daN	250	250	66x115	210	170
APT250	6875 daN	320	270	77x130	254	190

Autocentranti automatici a 3 griffe
Automatic 3 jaw chucks

AIT

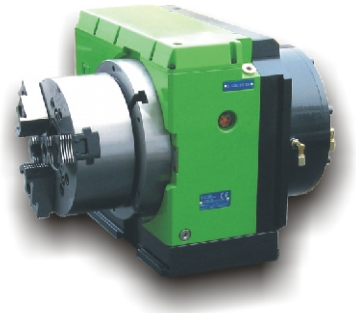

TDE 250 + AIT 210 + CLP250-2

Modelli - Caratteristiche Models - Specifications	Adatto a tavole grandezza Suitable for tables size	Cilindro compatibile Suitable cylinder	D	d	L
AIT210	250	CLP250-2 / CLI250	210	51	103
AIT250	320	CLP320-2 / CLI320	254	61	125

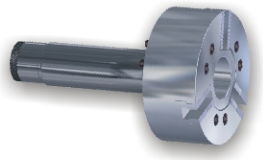

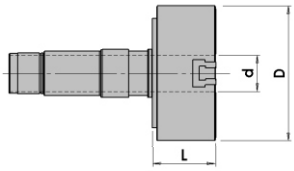

Cilindro pneumatico
Pneumatic cylinder

CLP

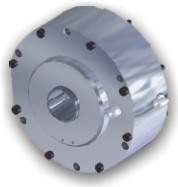

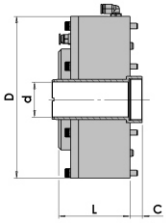

Modelli - Caratteristiche Models - Specifications	Forza di trazione (6 Bar) Traction force (6 Bar)	Per tavole grandezza For tables size	D	d	C	L
CLP125-1	1800 N	125	135	14	11	62
CLP200-1	1800 N	200	135	14	11	62
CLP200-2	20100 N	200	250	51	20	130
CLP250-2	20100 N	250	250	51	20	107
CLP320-2	20100 N	320	250	51	20	107

Cilindro idraulico
Hydraulic cylinder

CLI

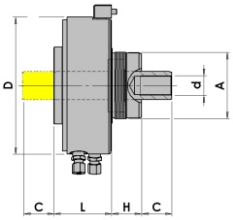

Modelli - Caratteristiche Models - Specifications	Per tavole grandezza For tables size	D	d	C	L	H	A
CLI200	200	155	M22x1,5	25	100	////	M44x1,5
CLI250	250	155	M22x1,5	25	65	34	M75x1,5
CLI320	320	155	M22x1,5	25	65	34	M85x2

La forza di trazione a 80 bar è di 15878 N
Traction force at 80 bar is 15878 N

Collettore rotante idraulico/pneumatico 2 canali
Hydraulic/pneumatic rotary union with 2 passages

RT2

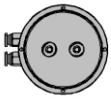

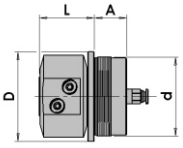

Modelli - Caratteristiche Models - Specifications	Pressione Massima Max pressure	Per tavole grandezza For tables size	d	D	L	A
RT2125	80 Bar	125	M30x1,5	84	53	31
RT2200	80 Bar	200	M44x1,5	84	53	31
RT2250	80 Bar	250	M75x1,5	84	53	31
RT2320	80 Bar	320	M85x2	84	53	31

Accessori - Sistemi di presa
Accessories - Workholding

Sistemi manuali di fissaggio coni ISO 40/50
Manual systems for ISO 40/50 tapers

FCM

Modelli - Caratteristiche Models - Specifications	Tipo di attacco Type of taper	Adatto a tavole grandezza Suitable for tables size
FCM40I200	ISO40	200
FCM40I250	ISO40	250
FCM50I200	ISO50	200
FCM50I250	ISO50	250

Sistemi automatici di fissaggio coni ISO 40/50
Automatic systems for ISO 40/50 tapers

FCA

Modelli - Caratteristiche Models - Specifications	Tipo di attacco Type of taper	Adatto a tavole grandezza Suitable for tables size
FCA40I200	ISO40	200
FCA40I250	ISO40	250
FCA50I200	ISO50	200
FCA50I250	ISO50	250

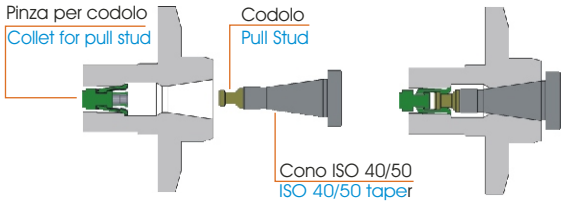

Forza di bloccaggio N 16000
Pressione idraulica di esercizio (necessaria allo sgancio)
Disponibili diversi tipi di codoli

Clamping force N 16000
Working hydraulic pressure (necessary for unhook)
Available different types of pull-stud

BSC 250 + FCA ISO 40

Sistemi di pallettizzazione
Pallet systems

Le tavole possono essere predisposte alla integrazione dei sistemi di fissaggio pallet più diffusi. Con l'utilizzo dei collettori rotanti RT2 (pag. 39) è possibile gestire l'aggancio e lo sgancio dei pallet automaticamente.

The tables can be prepared for the integration of the more common pallets fixing systems. Using the RT2 rotary unions (page 39) it is possible to automatically control the pallets hooking/unhooking.

system 3R

EROWA

BSC 125 + Erowa

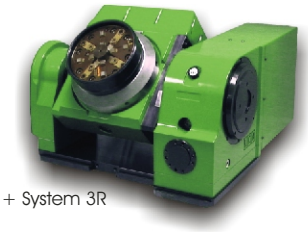

BSC 200 + System 3R

Encoder ad alta risoluzione
High resolution encoder

EDR

Tutte le tavole L.C.M. sono predisposte per alloggiare un encoder ad alta risoluzione montato diretto in asse (girevole e basculante). Con questa opzione la precisione garantita è di ±5".

All L.C.M. Tables are preset for mounting a high resolution encoder, direct on axis (both rotary and tilting axis).
Thanks to this option the guaranteed accuracy is ± 5".

Modelli tavole Models of tables	Precisione Accuracy	Modello di encoder Type of encoder
TDE 125 - 200 - 250 BASV 125 - 200 - 250 BSC 125 - 200 - 250	± 5"	EDR2
TDE 320 BASV 320 BSC 320	± 5"	EDR3

Informazioni tecniche sulla precisione
Technical informations about indexing accuracy

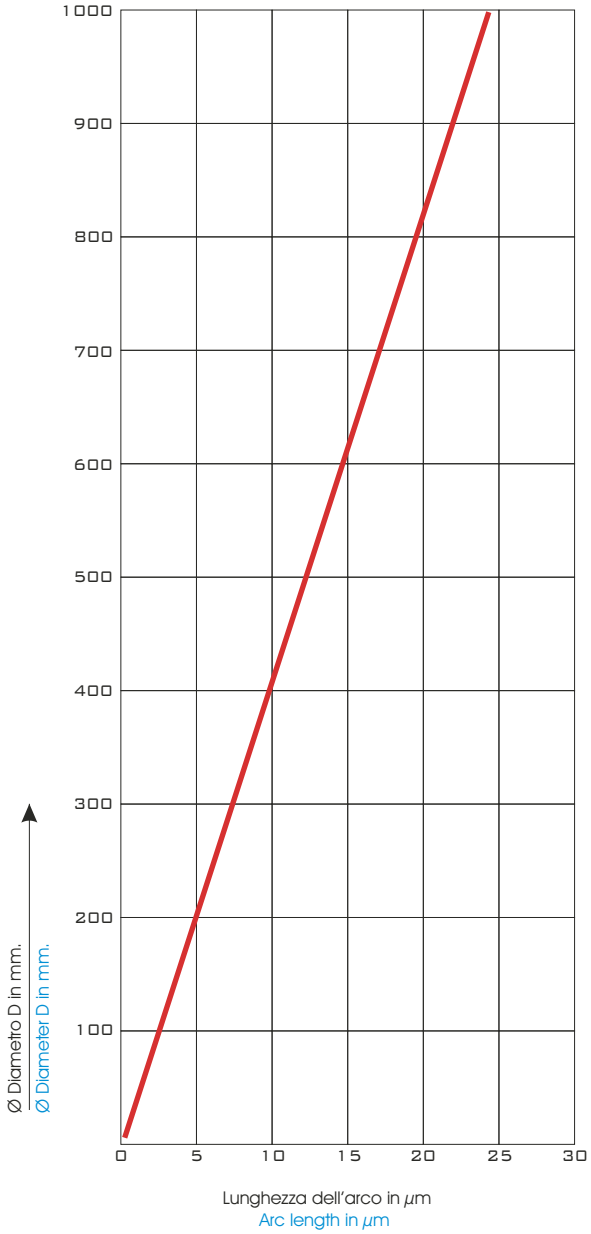

Conversione di arco/secondi in lunghezza d'arco in µm
Conversion of angle seconds to arc length in µm

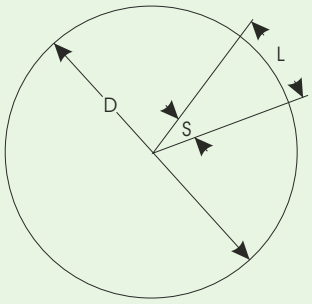

L= Lunghezza dell'arco in µm
Arc length in µm

S= secondi di angolo
Angle seconds

D= diametro della circonferenza in mm.
Diameter of the circumference in mm.

$$L = \frac{S \times D}{413} \quad (\mu m)$$

Esempio
Example

± 5"

WNC 50

Controllo Numerico per tavole
Numerical control for tables

Il WNC 50 è un controllo numerico in grado di gestire completamente la programmazione e la movimentazione di tutti i modelli di tavole LCM a trasmissione meccanica, di 1 o 2 assi. È dotato di una pratica interfaccia operatore con trasmissione dati Wireless, tastiera a membrana e display LCD alfanumerico retroilluminato. Durante le fasi di programmazione, l'assenza di cavi consente all'operatore di tenere la consolle tra le mani, potendosi avvicinare maggiormente alla zona di lavoro ed in massima sicurezza. Qualsiasi divisione e posizionamento, con incrementi minimi fino a 0,001°, può essere effettuato con la massima semplicità. L'utilizzo è agevolato dalle molteplici funzioni specifiche per assi girevoli. I programmi possono essere avviati con codice M della macchina oppure manualmente con tasto "start". I dati dei programmi possono essere caricati e scaricati tramite l'interfaccia Rs232 oppure tramite porta USB.

The WNC 50 is a numerical control providing complete programming and motion control of all LCM tables, both 1 and 2 axes, with mechanical transmission. It is supplied complete with a practical operator interface with data wireless transmission, membrane keypad and back lighted alphanumeric LCD display. During programming operations, the presence of no cables allows the operator to move with the console in his hands, going closer to the operation zone and in a safety way. Any position, with minimum increments of 0,001°, can easily be programmed. Its use is facilitated thanks to several functions specific for rotary axes. Programs can be run directly from the machine tool by M-code or manually by pressing the "start" key. Program data can easily be loaded and downloaded via RS232 interface or by USB port.

Caratteristiche - Modelli Specifications - Models	WNC 50 1AX	WNC 50 2AX
N° di assi programmabili Number of axes	1	2
Visualizzazione Visualisation	LCD retroilluminato LCD backlighted	LCD retroilluminato LCD backlighted
Tastiera Keypad	Poliestere 16 tasti Sealed membrane, 16 key	Poliestere 16 tasti Sealed membrane, 16 key
Quantità massima di programmi in memoria Maximum quantity of programs in memory	300	200
Quantità massima di blocchi per ogni programma Maximum quantity of blocks for every program	100	100
Distanza di trasmissione massima Max transmission distance	20	20
Tensione Voltage	220 V - 50 Hz	220 V - 50 Hz
Pressione ingresso aria Air entry pressure	6 Bar	6 Bar
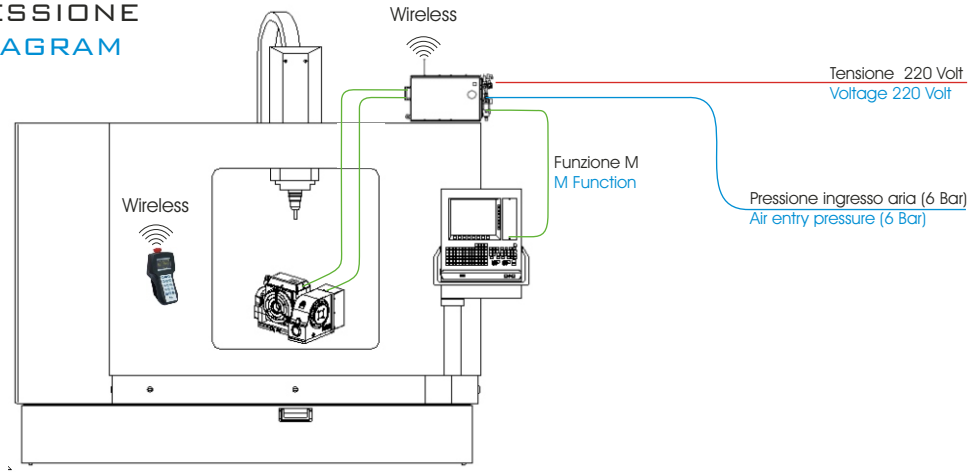
SCHEMA CONNESSIONE
CONNECTION DIAGRAM